平 面 図 (1/1)

S=1:1000

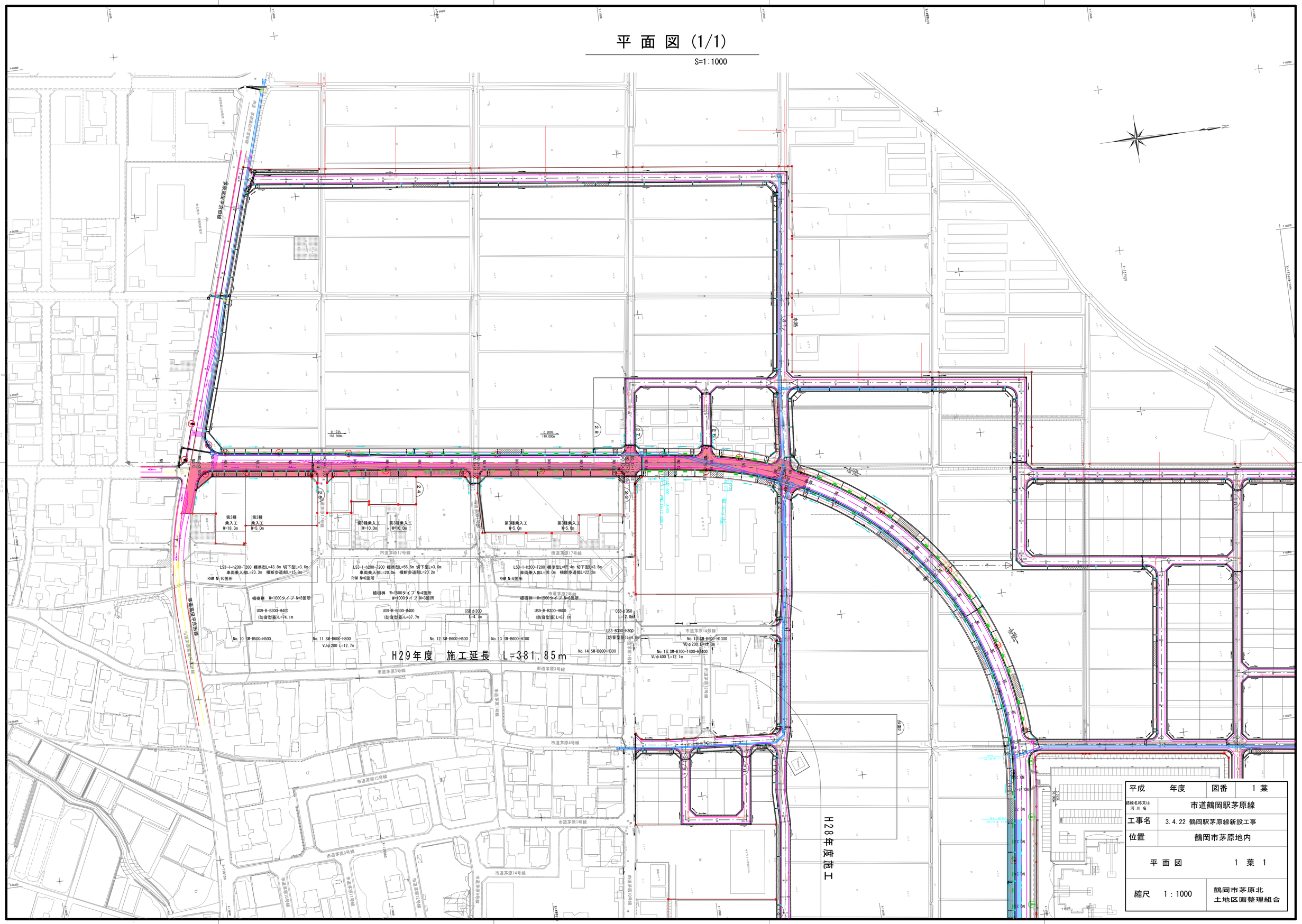

平成	年度	図番	1 葉
路線名称又は河川名	市道鶴岡駅茅原線		
工事名	3.4.22 鶴岡駅茅原線新設工事		
位置	鶴岡市茅原地内		
平 面 図		1 葉 1	
縮尺	1 : 1000	鶴岡市茅原北 土地区画整理組合	

縦 断 図 (1/1)

V=1:100
H=1:1000

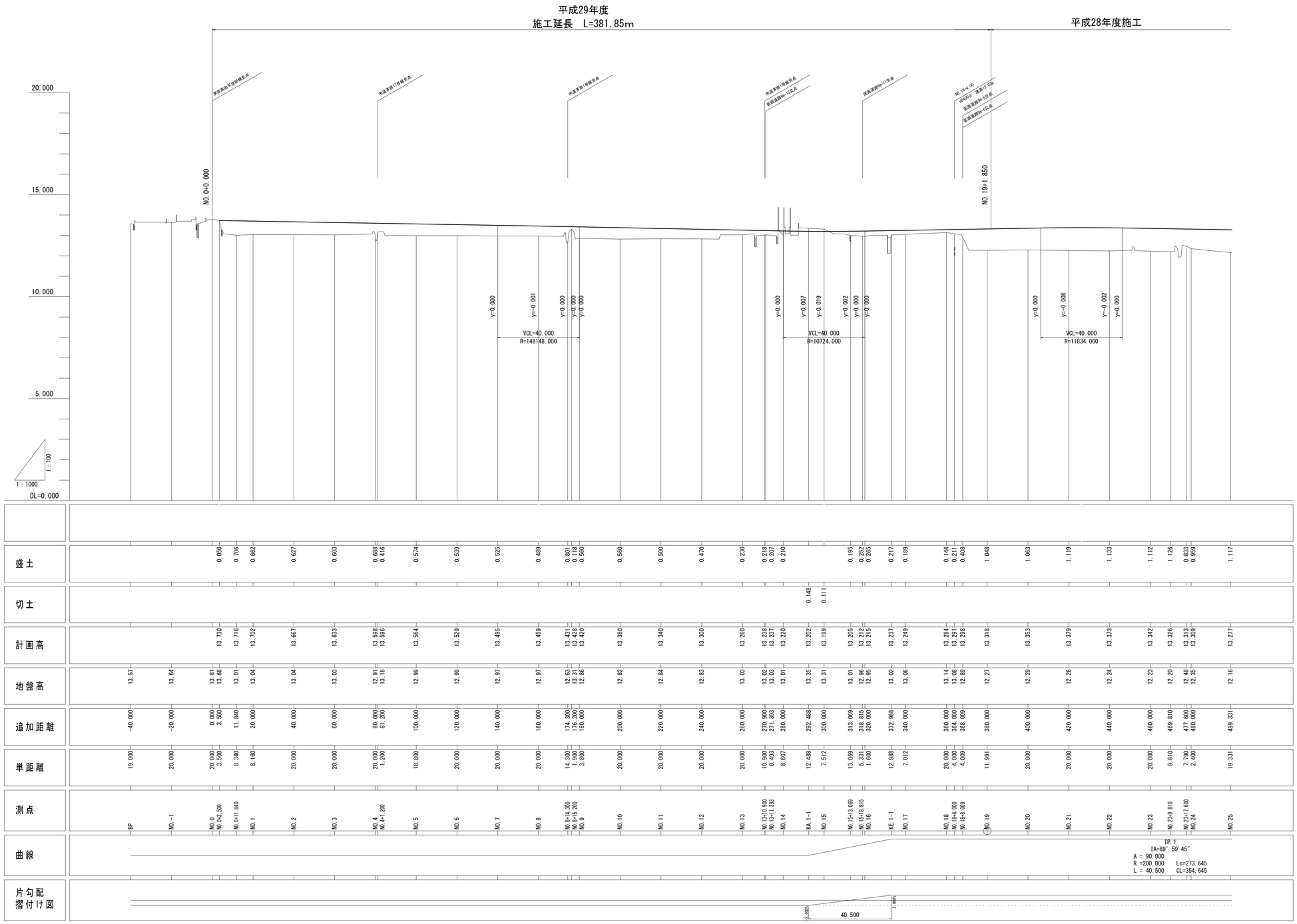

平成	年度	図番	2 葉
路線名称又は河川名	市道鶴岡駅茅原線		
工事名	3.4.22 鶴岡駅茅原線新設工事		
位置	鶴岡市茅原地内		
縦断図	1 葉 1		
縮尺 図示	鶴岡市茅原北 土地区画整理組合		

道路標準横断図

S=1:100

（都市計画道路）鶴岡駅茅原線　W=18m

設計条件

路線名	（都）鶴岡駅茅原線
道路区分	第4種2級
設計速度	V=40km/h
交通区分	Ｎ５交通
設計ＣＢＲ	6.0%
目標ＴＡ	21
設計ＴＡ	21.05
凍結深	12cm（鶴岡）

（標準部）

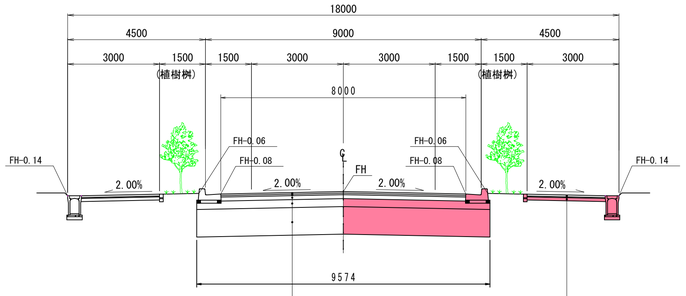

表　層　工：⑤再生密粒度As(20F)　t= 5cm	平板ブロック（透水性）　t= 6cm
基　層　工：①再生粗粒度As(20)　t= 5cm	サンドクッション（砂）　t= 3cm
上層路盤工：粒度調整砕石　M-40　t=13cm	吸出し防止シート
下層路盤工：再生切込砕石　RC-40　t=26cm	路盤工　再生切込砕石 RC-40　t=10cm
路床置換工：砂丘砂　t=90cm	

（暫定整備済部）

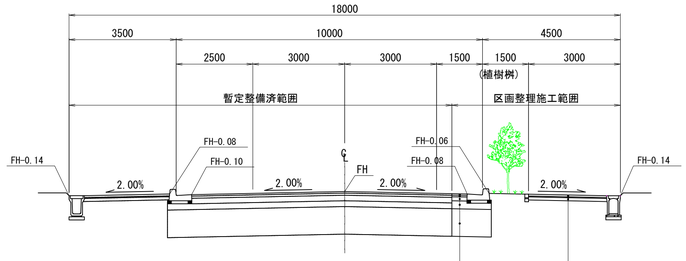

表　層　工：⑤再生密粒度As(20F)　t= 5cm	平板ブロック（透水性）　t= 6cm
基　層　工：①再生粗粒度As(20)　t= 5cm	サンドクッション（砂）　t= 3cm
上層路盤工：粒度調整砕石　M-40　t=13cm	吸出し防止シート
下層路盤工：再生切込砕石　RC-40　t=26cm	路盤工　再生切込砕石 RC-40　t=10cm
路床置換工：砂丘砂　t=90cm	

（曲線部）

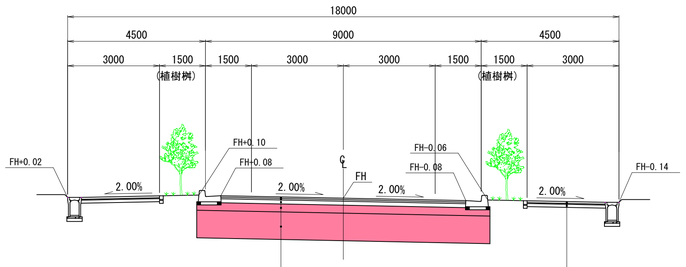

表　層　工：⑤再生密粒度As(20F)　t= 5cm	平板ブロック（透水性）　t= 6cm
基　層　工：①再生粗粒度As(20)　t= 5cm	サンドクッション（砂）　t= 3cm
上層路盤工：粒度調整砕石　M-40　t=13cm	吸出し防止シート
下層路盤工：再生切込砕石　RC-40　t=26cm	路盤工　再生切込砕石 RC-40　t=10cm
路床置換工：砂丘砂　t=90cm	

（起点交差点部）

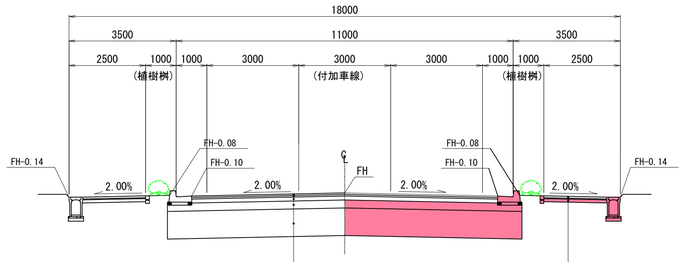

表　層　工：⑤再生密粒度As(20F)　t= 5cm	平板ブロック（透水性）　t= 6cm
基　層　工：①再生粗粒度As(20)　t= 5cm	サンドクッション（砂）　t= 3cm
上層路盤工：粒度調整砕石　M-40　t=13cm	吸出し防止シート
下層路盤工：再生切込砕石　RC-40　t=26cm	路盤工　再生切込砕石 RC-40　t=10cm
路床置換工：砂丘砂　t=90cm	

平成　年度		図番	3 葉
路線名称又は河川名	市道鶴岡駅茅原線		
工事名	3.4.22 鶴岡駅茅原線新設工事		
位置	鶴岡市茅原地内		
道路標準横断図	1　葉　1		
縮尺　1：100	鶴岡市茅原北 土地区画整理組合		

横 断 図（1/11）

S=1:100

NO.0

GH=13.77
FH=

DL=14.00

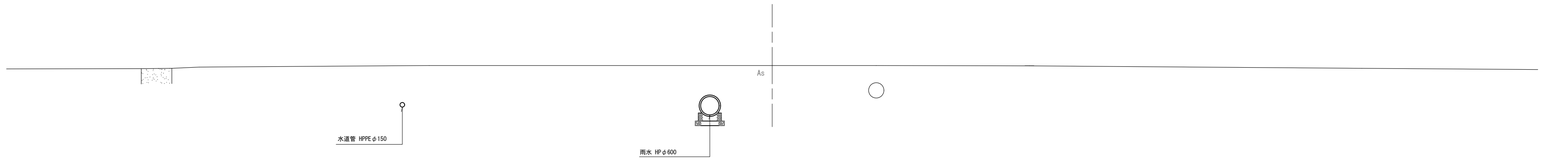

NO.-1

GH=13.92
FH=

DL=14.00

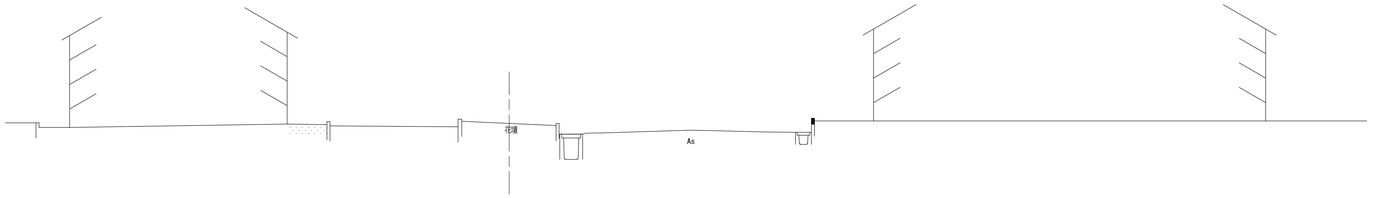

BP

GH=13.55
FH=

DL=14.00

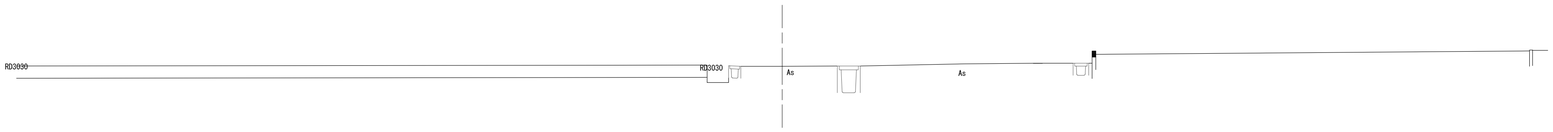

BP～NO.0

平成　　年度		図番	4 葉
路線名称又は河川名	市道鶴岡駅茅原線		
工事名	3.4.22 鶴岡駅茅原線新設工事		
位置	鶴岡市茅原地内		
横断図　　11　葉　1			
縮尺　1：100	鶴岡市茅原北 土地区画整理組合		

横 断 図 (2/11)

S=1:100

NO.1

GH=13.05
FH=13.702

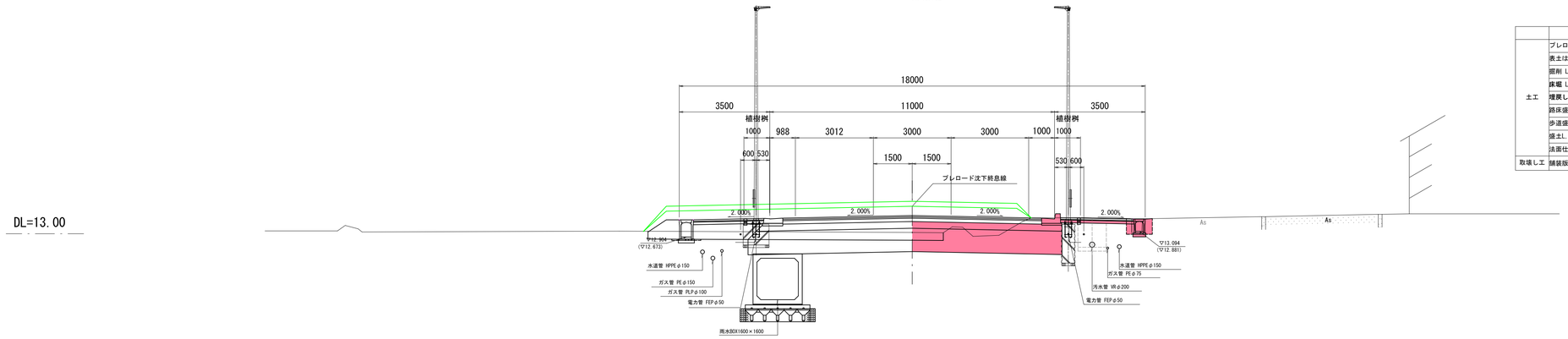

	項目	記号	数量	
土工	ブレロード掘削	C1		
	表土はぎ取り	C2	~~3.0~~	0.4
	掘削 L.R	C3	~~3.3~~	5.7
	床堀 L.R	C4	~~0.1~~	0.3
	埋戻し L.R	R1	~~0.1~~	0.3
	路床盛土(砂)	B1	~~5.7~~	5.2
	歩道盛土L.R(砂)	B2	~~1.4~~	-
	盛土L.R	B3	~~0.4~~	-
	法面仕上L.R	BL	-	-
取壊し工	舗装版破砕	As	3.9	

	項目	記号	数量	
舗装(車道)	表層	W1	~~10.00~~	
	基層	W2	~~10.00~~	
	上層路盤工	W3	~~10.00~~	
	下層路盤工	W4	~~5.787~~	5.787
舗装(歩道)	表層 L.R	W5	~~2.72~~	~~2.82~~
	路盤工 L.R	W6	~~2.72~~	~~2.82~~

NO.0+11.840

GH=13.05
FH=13.716

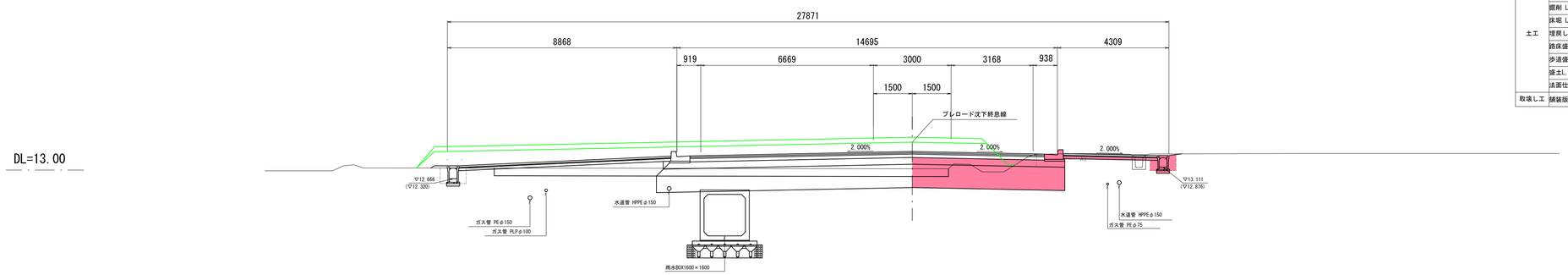

	項目	記号	数量	
土工	ブレロード掘削	C1		
	表土はぎ取り	C2	~~4.8~~	0.4
	掘削 L.R	C3	~~5.2~~	5.7
	床堀 L.R	C4	~~0.6~~	0.6
	埋戻し L.R	R1	~~0.3~~	0.3
	路床盛土(砂)	B1	~~8.9~~	5.3
	歩道盛土L.R(砂)	B2	~~2.7~~	-
	盛土L.R	B3	~~0.1~~	-
	法面仕上L.R	BL	-	-
取壊し工	舗装版破砕	As	3.7	

	項目	記号	数量	
舗装(車道)	表層	W1	~~13.695~~	
	基層	W2	~~13.695~~	
	上層路盤工	W3	~~13.695~~	
	下層路盤工	W4	15.269	
舗装(歩道)	表層 L.R	W5	~~3.19~~	~~3.63~~
	路盤工 L.R	W6	~~3.19~~	~~3.63~~

NO.0+3.500

GH=13.69
FH=13.730

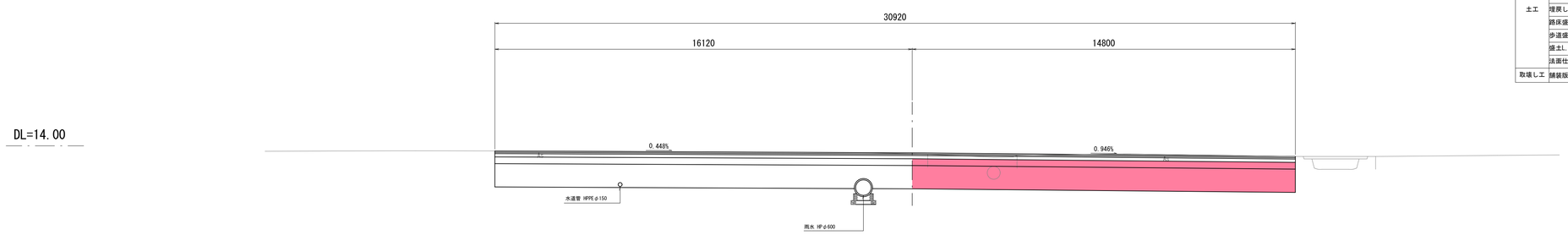

	項目	記号	数量	
土工	ブレロード掘削	C1		
	表土はぎ取り	C2	-	-
	掘削 L.R	C3	22.7	19.9
	床堀 L.R	C4	-	-
	埋戻し L.R	R1	-	-
	路床盛土(砂) L.R	B1	14.5	13.3
	歩道盛土L.R(砂)	B2	-	-
	盛土L.R	B3	-	-
	法面仕上L.R	BL	-	-
取壊し工	舗装版破砕	As	-	

	項目	記号	数量	
舗装(車道)	表層	W1	~~30.92~~	
	基層	W2	~~30.92~~	
	上層路盤工	W3	~~30.92~~	
	下層路盤工	W4	16.12	14.8
舗装(歩道)	表層	W5	-	
	路盤工	W6	-	

NO.0+3.500～NO.1

平成 28 年度		図番	5 葉
路線名称又は河川名	市道鶴岡駅茅原線		
工事名	3.4.22 鶴岡駅茅原線新設工事		
位置	鶴岡市茅原地内		
横断図 11 葉 2			
縮尺 1：100	鶴岡市茅原北 土地区画整理組合		

横 断 図 (3/11)

S=1:100

NO.4

GH=12.81
FH=13.598

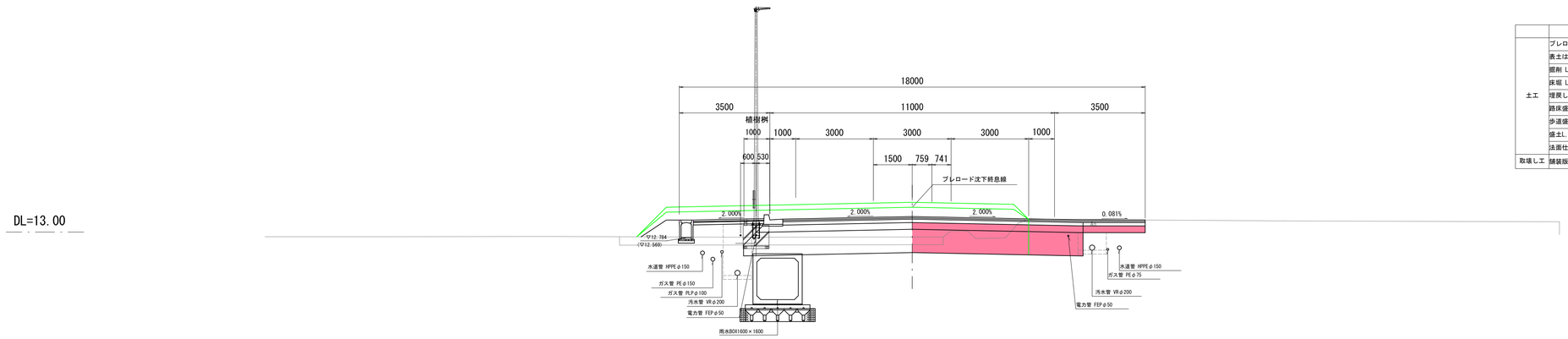

	項目	記号	数量	
土工	ブレロード掘削	C1		
	表土はぎ取り L.R	C2	~~3.5~~	0.4
	掘削 L.R	C3	~~2.4~~	7.2
	床堀 L.R	C4	-	-
	埋戻し L.R	R1	-	-
	路床盛土(砂) L.R	B1	~~5.8~~	5.9
	歩道盛土L.R(砂)	B2	~~1.9~~	-
	盛土L.R	B3	~~0.4~~	-
	法面仕上L.R	BL	-	-
取壊し工	舗装版破砕	As	4.5	

	項目	記号	数量	
舗装(車道)	表層	W1	~~14.00~~	
	基層	W2	~~14.00~~	
	上層路盤工	W3	~~14.00~~	
	下層路盤工	W4	5.787	6.600
舗装(歩道)	表層 L.R	W5	~~2.72~~	-
	路盤工 L.R	W6	~~2.72~~	-

NO.3

GH=13.07
FH=13.634

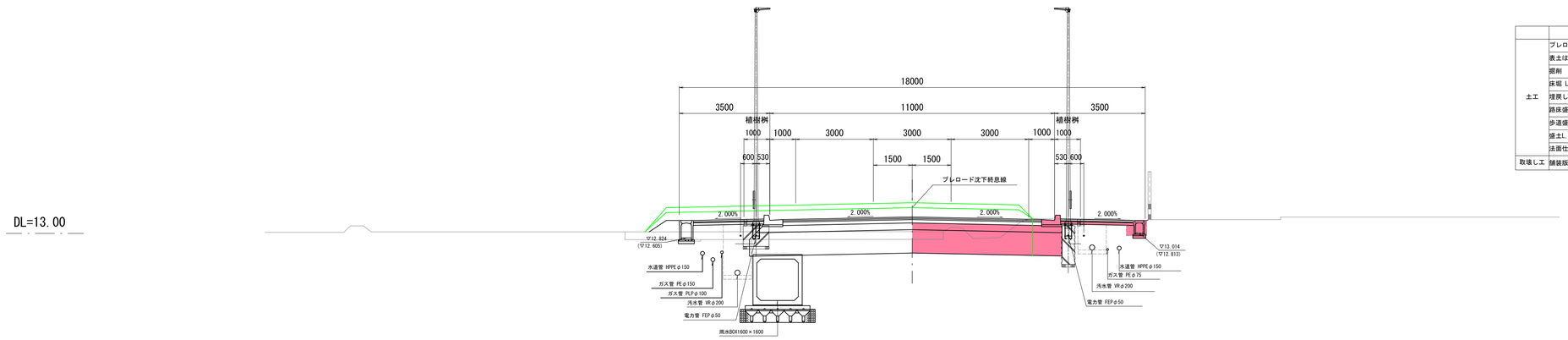

	項目	記号	数量	
土工	ブレロード掘削	C1		
	表土はぎ取り	C2	~~3.3~~	0.4
	掘削	C3	~~3.7~~	5.9
	床堀 L.R	C4	~~0.1~~	~~0.2~~
	埋戻し L.R	R1	-	~~0.1~~
	路床盛土(砂)	B1	~~5.6~~	5.2
	歩道盛土L.R(砂)	B2	~~1.4~~	-
	盛土L.R	B3	~~0.4~~	-
	法面仕上L.R	BL	-	-
取壊し工	舗装版破砕	As	3.9	

	項目	記号	数量	
舗装(車道)	表層	W1	~~10.000~~	
	基層	W2	~~10.000~~	
	上層路盤工	W3	~~10.000~~	
	下層路盤工	W4	~~5.787~~	5.787
舗装(歩道)	表層 L.R	W5	~~2.72~~	2.82
	路盤工 L.R	W6	~~2.72~~	2.82

NO.2

GH=13.05
FH=13.668

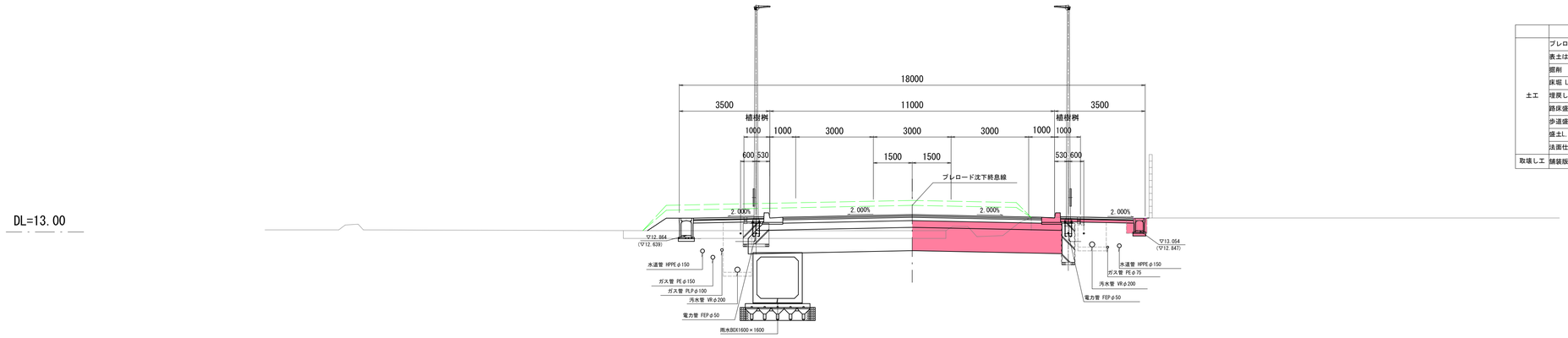

	項目	記号	数量	
土工	ブレロード掘削	C1		
	表土はぎ取り	C2	~~3.4~~	0.4
	掘削	C3	~~3.4~~	5.7
	床堀 L.R	C4	~~0.1~~	0.2
	埋戻し L.R	R1	-	0.1
	路床盛土(砂)	B1	~~5.7~~	5.2
	歩道盛土L.R(砂)	B2	~~1.5~~	-
	盛土L.R	B3	~~0.4~~	-
	法面仕上L.R	BL	-	-
取壊し工	舗装版破砕	As	3.95	

	項目	記号	数量	
舗装(車道)	表層	W1	~~10.00~~	
	基層	W2	~~10.00~~	
	上層路盤工	W3	~~10.00~~	
	下層路盤工	W4	~~5.787~~	5.787
舗装(歩道)	表層 L.R	W5	~~2.72~~	~~2.82~~
	路盤工 L.R	W6	~~2.72~~	~~2.82~~

NO.2～NO.4

平成	年度	図番	6 葉
路線名称又は河川名	市道鶴岡駅茅原線		
工事名	3.4.22 鶴岡駅茅原線新設工事		
位置	鶴岡市茅原地内		
横断図	11 葉 3		
縮尺 1：100	鶴岡市茅原北 土地区画整理組合		

横 断 図（4/11）

S=1:100

NO.6

GH=12.97
FH=13.529

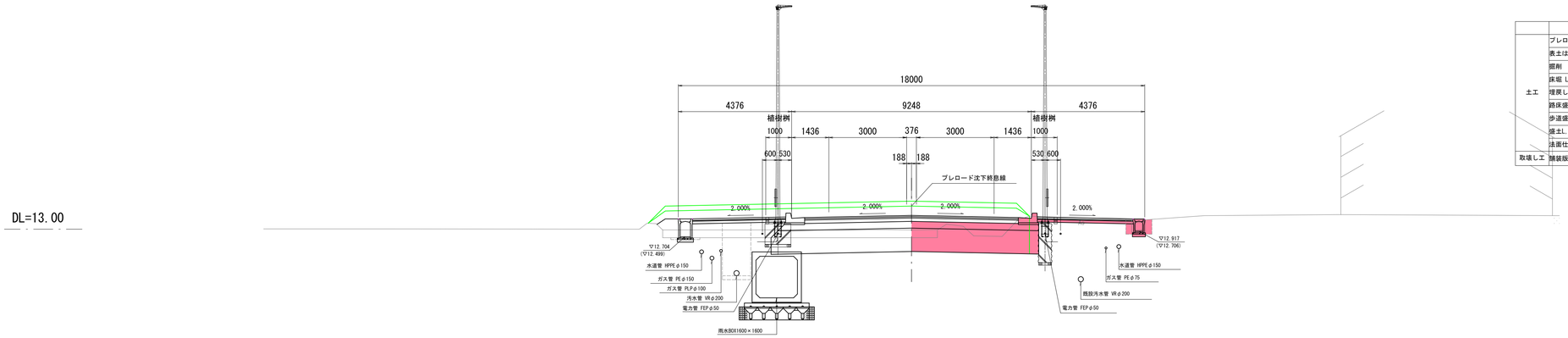

	項目	記号	数量	
土工	プレロード掘削	C1		
	表土はぎ取り	C2	~~2.9~~	0.3
	掘削	C3	~~3.2~~	5.0
	床堀 L.R	C4	~~0.1~~	0.3
	埋戻し L.R	R1	~~0.1~~	0.2
	路床盛土(砂)	B1	~~4.9~~	4.4
	歩道盛土L.R(砂)	B2	~~1.9~~	-
	盛土L.R	B3	~~0.6~~	-
	法面仕上L.R	BL	-	-
取壊し工	舗装版破砕	As	3.95	

	項目	記号	数量	
舗装(車道)	表層	W1	~~8.248~~	
	基層	W2	~~8.248~~	
	上層路盤工	W3	~~8.248~~	
	下層路盤工	W4	~~4.911~~	4.911
舗装(歩道)	表層 L.R	W5	~~3.76~~	~~3.76~~
	路盤工 L.R	W6	~~3.76~~	~~3.76~~

NO.5

GH=12.98
FH=13.564

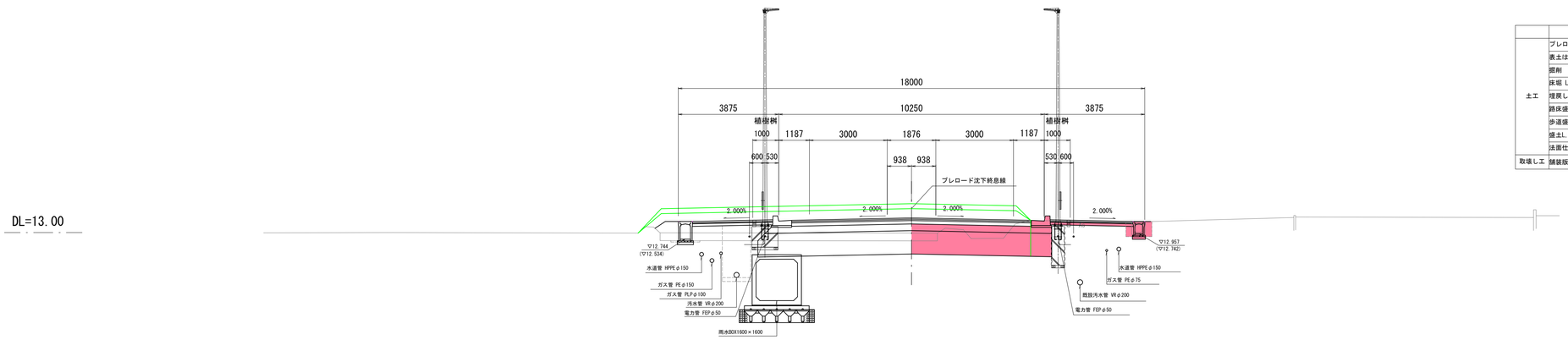

	項目	記号	数量	
土工	プレロード掘削	C1		
	表土はぎ取り	C2	~~2.9~~	0.3
	掘削	C3	~~3.4~~	5.4
	床堀 L.R	C4	~~0.1~~	0.3
	埋戻し L.R	R1	~~0.1~~	0.2
	路床盛土(砂)	B1	~~5.3~~	4.9
	歩道盛土L.R(砂)	B2	~~1.7~~	-
	盛土L.R	B3	~~0.5~~	-
	法面仕上L.R	BL	-	-
取壊し工	舗装版破砕	As	3.9	

	項目	記号	数量	
舗装(車道)	表層	W1	~~9.250~~	
	基層	W2	~~9.250~~	
	上層路盤工	W3	~~9.250~~	
	下層路盤工	W4	~~5.408~~	5.412
舗装(歩道)	表層 L.R	W5	~~3.098~~	~~3.198~~
	路盤工 L.R	W6	~~3.098~~	~~3.198~~

NO.4+1.200

GH=13.12
FH=13.596

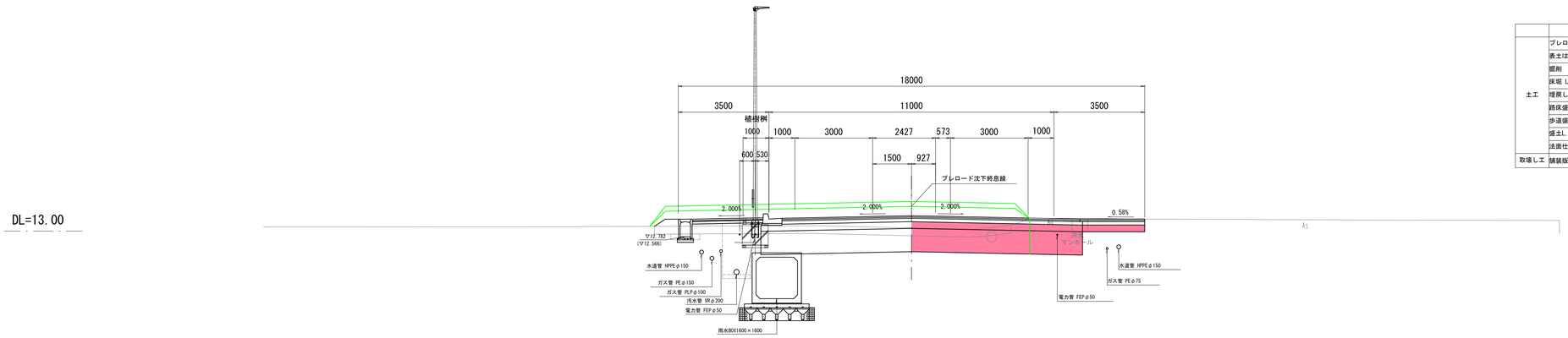

	項目	記号	数量	
土工	プレロード掘削	C1		
	表土はぎ取り	C2	~~2.9~~	1.2
	掘削	C3	~~4.1~~	7.5
	床堀 L.R	C4	~~0.3~~	-
	埋戻し L.R	R1	~~0.1~~	-
	路床盛土(砂)	B1	~~5.3~~	5.9
	歩道盛土L.R(砂)	B2	~~1.1~~	-
	盛土L.R	B3	~~0.5~~	-
	法面仕上L.R	BL	-	-
取壊し工	舗装版破砕	As	4.45	

	項目	記号	数量	
舗装(車道)	表層	W1	~~14.00~~	
	基層	W2	~~14.00~~	
	上層路盤工	W3	~~14.00~~	
	下層路盤工	W4	~~5.787~~	6.60
舗装(歩道)	表層 L.R	W5	~~2.72~~	——
	路盤工 L.R	W6	~~2.72~~	——

NO.4+1.200～NO.6

平成	年度	図番	7 葉
路線名称又は河川名	市道鶴岡駅茅原線		
工事名	3.4.22 鶴岡駅茅原線新設工事		
位置	鶴岡市茅原地内		
横断図	11 葉 4		
縮尺	1：100	鶴岡市茅原北 土地区画整理組合	

横 断 図 (5/11)

S=1:100

NO.8+14.300

GH=12.88
FH=13.431

DL=13.00

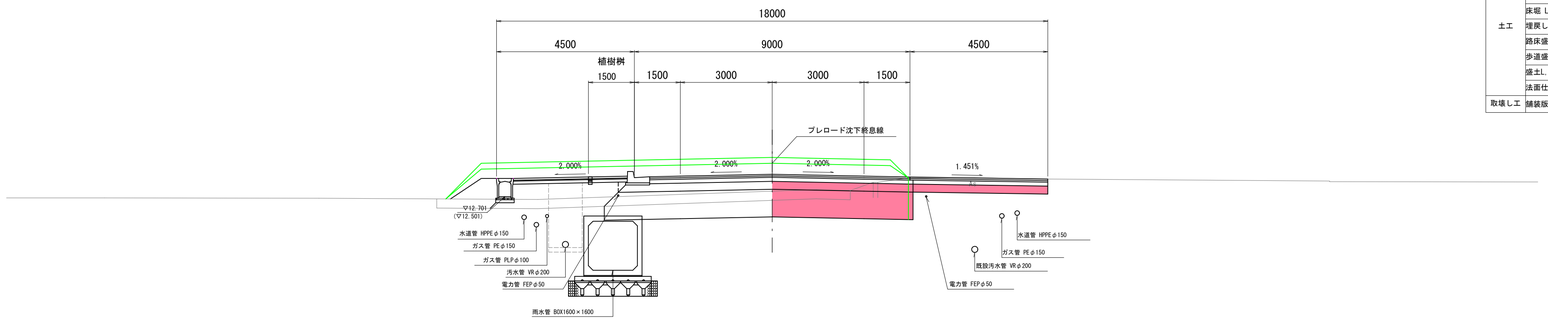

	項目	記号	数量	
土工	ブレロード掘削	C1		
	表土はぎ取り	C2	~~3.2~~	0.8
	掘削	C3	~~2.7~~	6.1
	床堀 L.R	C4	-	-
	埋戻し L.R	R1	-	-
	路床盛土(砂)	B1	~~4.9~~	4.1
	歩道盛土L.R(砂)	B2	~~2.8~~	-
	盛土L.R	B3	~~1.3~~	-
	法面仕上L.R	BL	-	-
取壊し工	舗装版破砕	As	4.55	

	項目	記号	数量	
舗装(車道)	表層	W1	~~8.500~~	
	基層	W2	~~8.500~~	
	上層路盤工	W3	~~8.600~~	
	下層路盤工	W4	~~4.787~~	4.600
舗装(歩道)	表層 L.R	W5	~~3.723~~	
	路盤工 L.R	W6	~~3.723~~	

NO.8

GH=12.98
FH=13.459

DL=13.00

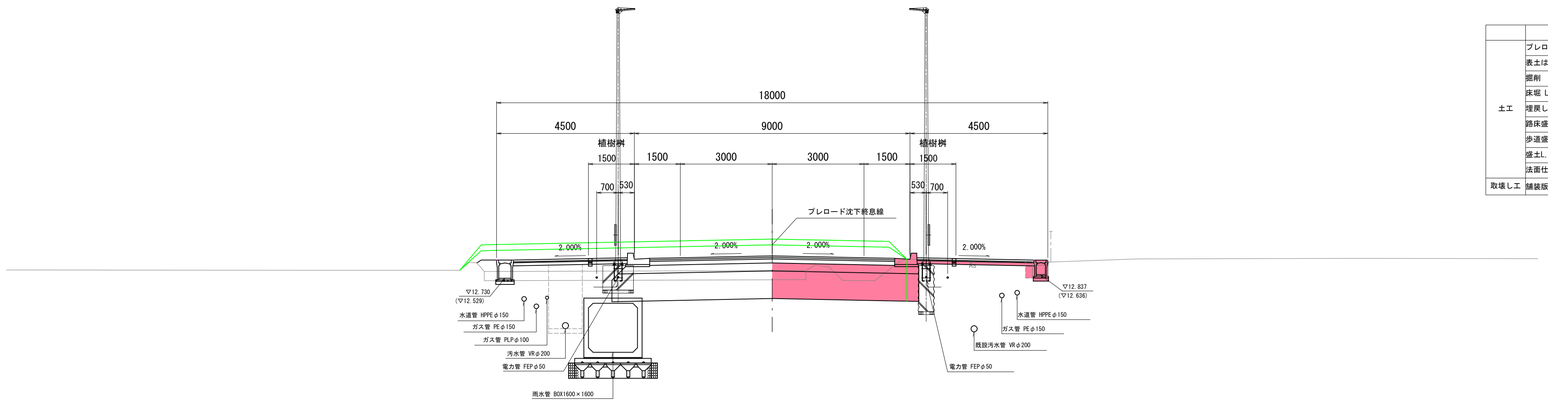

	項目	記号	数量	
土工	ブレロード掘削	C1		
	表土はぎ取り	C2	~~2.8~~	0.3
	掘削	C3	~~3.4~~	4.7
	床堀 L.R	C4	~~0.1~~	0.2
	埋戻し L.R	R1	-	0.1
	路床盛土(砂)	B1	~~4.7~~	4.3
	歩道盛土L.R(砂)	B2	~~1.8~~	-
	盛土L.R	B3	~~0.3~~	-
	法面仕上L.R	BL	-	-
取壊し工	舗装版破砕	As	4.1	

	項目	記号	数量	
舗装(車道)	表層	W1	~~8.000~~	
	基層	W2	~~8.000~~	
	上層路盤工	W3	~~8.000~~	
	下層路盤工	W4	~~4.787~~	4.787
舗装(歩道)	表層 L.R	W5	~~3.723~~	~~3.823~~
	路盤工 L.R	W6	~~3.723~~	~~3.823~~

NO.7

GH=12.95
FH=13.495

DL=13.00

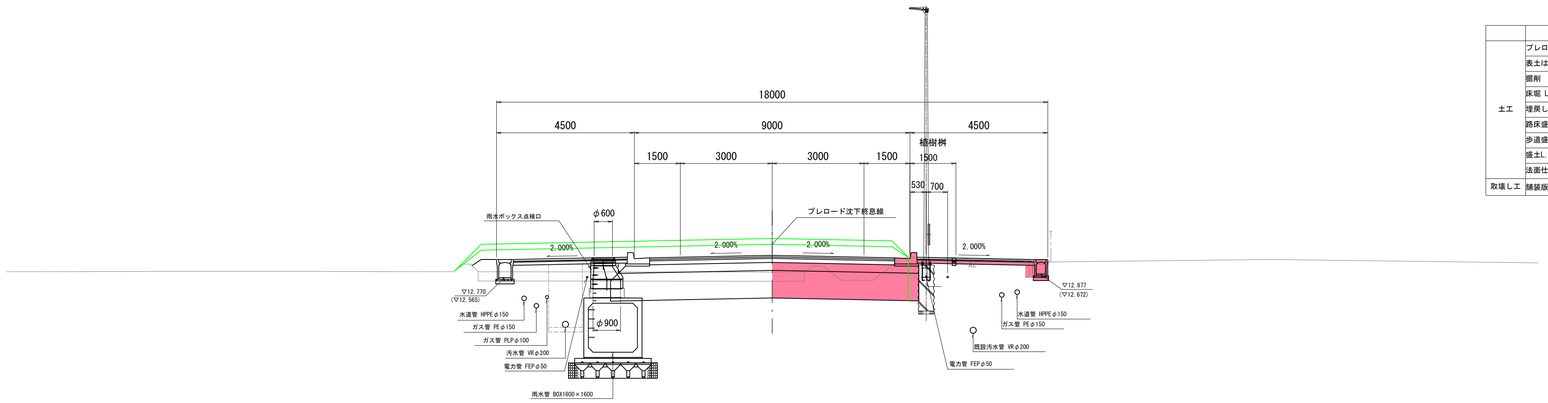

	項目	記号	数量	
土工	ブレロード掘削	C1		
	表土はぎ取り	C2	~~2.9~~	0.3
	掘削	C3	~~3.2~~	4.7
	床堀 L.R	C4	~~0.1~~	0.2
	埋戻し L.R	R1	-	0.1
	路床盛土(砂)	B1	~~4.7~~	4.3
	歩道盛土L.R(砂)	B2	~~1.9~~	-
	盛土L.R	B3	~~0.5~~	-
	法面仕上L.R	BL	-	-
取壊し工	舗装版破砕	As	4.05	

	項目	記号	数量	
舗装(車道)	表層	W1	~~8.00~~	
	基層	W2	~~8.00~~	
	上層路盤工	W3	~~8.00~~	
	下層路盤工	W4	~~4.787~~	4.787
舗装(歩道)	表層 L.R	W5	~~3.72~~	~~3.82~~
	路盤工 L.R	W6	~~3.72~~	~~3.82~~

NO.7～NO.8+14.300

平成	年度	図番	8 葉
路線名称又は河川名	市道鶴岡駅茅原線		
工事名	3.4.22 鶴岡駅茅原線新設工事		
位置	鶴岡市茅原地内		
横断図	11 葉 5		
縮尺 1：100	鶴岡市茅原北 土地区画整理組合		

横 断 図（6/11）

S=1:100

NO.10

GH=12.83
FH=13.380

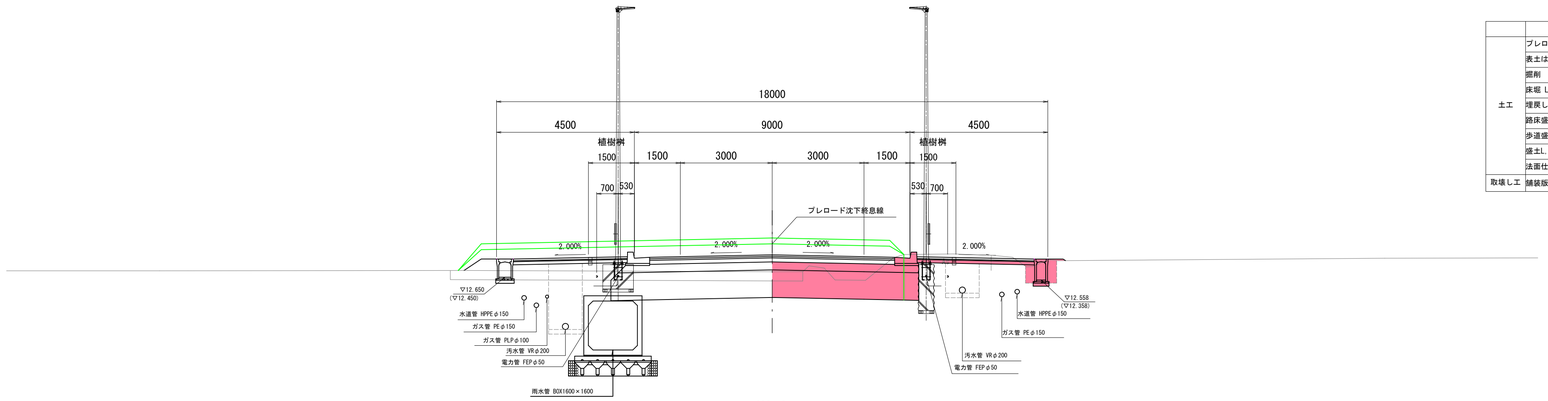

	項目	記号	数量	
土工	ブレロード掘削	C1		
	表土はぎ取り	C2	~~3.2~~	0.3
	掘削	C3	~~3.2~~	5.2
	床堀 L.R	C4	~~0.1~~	0.7
	埋戻し L.R	R1	-	0.4
	路床盛土(砂)	B1	~~4.7~~	4.3
	歩道盛土L.R(砂)	B2	~~1.9~~	-
	盛土L.R	B3	~~0.8~~	-
	法面仕上L.R	BL	-	-
取壊し工	舗装版破砕	As	2.9	

	項目	記号	数量	
舗装(車道)	表層	W1	~~8.000~~	
	基層	W2	~~8.000~~	
	上層路盤工	W3	~~8.000~~	
	下層路盤工	W4	~~4.787~~	4.787
舗装(歩道)	表層 L.R	W5	~~3.723~~	~~3.823~~
	路盤工 L.R	W6	~~3.723~~	~~3.823~~

NO.9

GH=12.88
FH=13.420

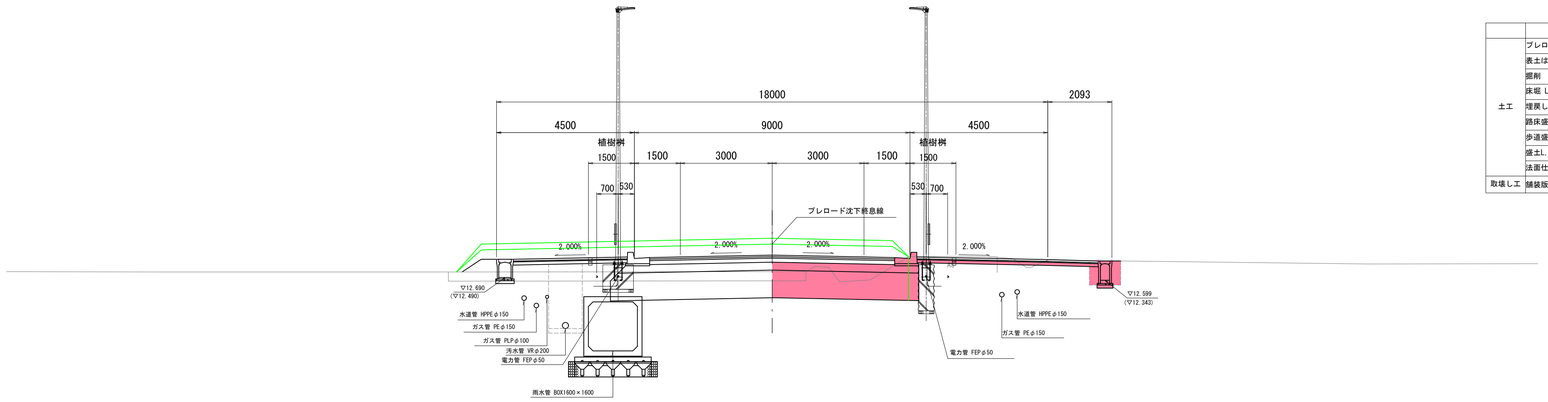

	項目	記号	数量	
土工	ブレロード掘削	C1		
	表土はぎ取り	C2	~~3.2~~	0.3
	掘削	C3	~~3.1~~	5.1
	床堀 L.R	C4	~~0.1~~	0.8
	埋戻し L.R	R1	-	0.4
	路床盛土(砂)	B1	~~4.7~~	4.3
	歩道盛土L.R(砂)	B2	~~1.9~~	-
	盛土L.R	B3	~~0.8~~	-
	法面仕上L.R	BL	-	-
取壊し工	舗装版破砕	As	2.9	

	項目	記号	数量	
舗装(車道)	表層	W1	~~8.000~~	
	基層	W2	~~8.000~~	
	上層路盤工	W3	~~8.000~~	
	下層路盤工	W4	~~4.787~~	4.787
舗装(歩道)	表層 L.R	W5	~~3.723~~	~~5.991~~
	路盤工 L.R	W6	~~3.723~~	~~5.991~~

NO.8+16.200

GH=13.25
FH=13.428

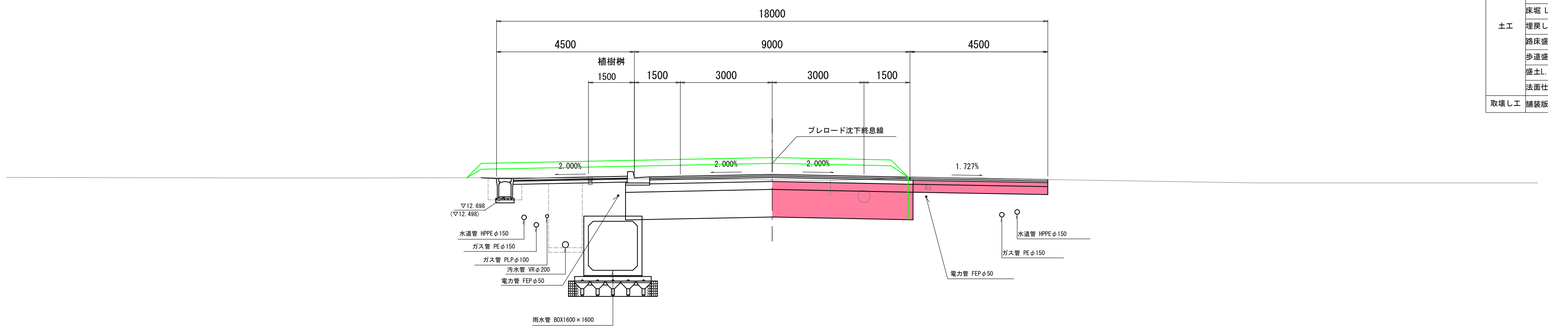

	項目	記号	数量	
土工	ブレロード掘削	C1		
	表土はぎ取り	C2	-	-
	掘削	C3	~~6.7~~	8.0
	床堀 L.R	C4	~~0.8~~	-
	埋戻し L.R	R1	~~0.4~~	-
	路床盛土(砂)	B1	~~4.3~~	4.1
	歩道盛土L.R(砂)	B2	-	-
	盛土L.R	B3	-	-
	法面仕上L.R	BL	-	-
取壊し工	舗装版破砕	As	4.55	

	項目	記号	数量	
舗装(車道)	表層	W1	~~8.500~~	
	基層	W2	~~8.500~~	
	上層路盤工	W3	~~8.600~~	
	下層路盤工	W4	~~4.787~~	4.600
舗装(歩道)	表層 L.R	W5	~~3.723~~	-
	路盤工 L.R	W6	~~3.723~~	-

NO.8+16.200～NO.10

平成	年度	図番	9 葉
路線名称又は河川名	市道鶴岡駅茅原線		
工事名	3.4.22 鶴岡駅茅原線新設工事		
位置	鶴岡市茅原地内		
横断図	11 葉 6		
縮尺 1：100	鶴岡市茅原北 土地区画整理組合		

横 断 図（7/11）

S=1:100

NO.13

GH=13.12
FH=13.260

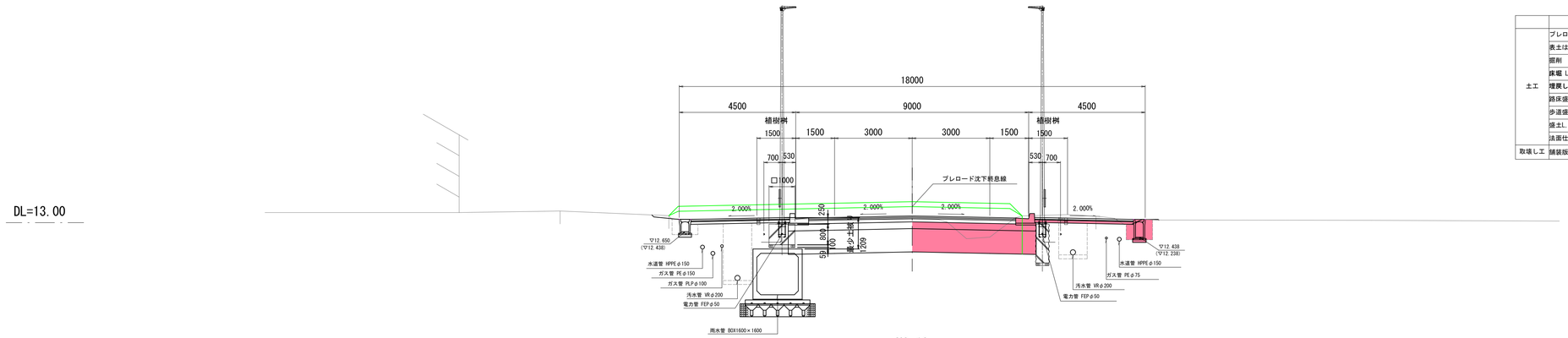

	項目	記号	数量	
土工	ブレロード掘削	C1		
	表土はぎ取り	C2	－	－
	掘削	C3	~~6.8~~	6.0
	床堀 L.R	C4	~~0.6~~	0.8
	埋戻し L.R	R1	~~0.1~~	0.4
	路床盛土(砂)	B1	~~4.3~~	4.3
	歩道盛土L.R(砂)	B2	－	－
	盛土L.R	B3	－	－
	法面仕上L.R	BL	－	－
取壊し工	舗装版破砕	As	2.90	

	項目	記号	数量	
舗装（車道）	表層	W1	~~8.000~~	
	基層	W2	~~8.000~~	
	上層路盤工	W3	~~8.000~~	
	下層路盤工	W4	~~4.787~~	4.787
舗装（歩道）	表層 L.R	W5	~~3.823~~	~~3.823~~
	路盤工 L.R	W6	~~3.823~~	~~3.823~~

NO.12

GH=12.86
FH=13.300

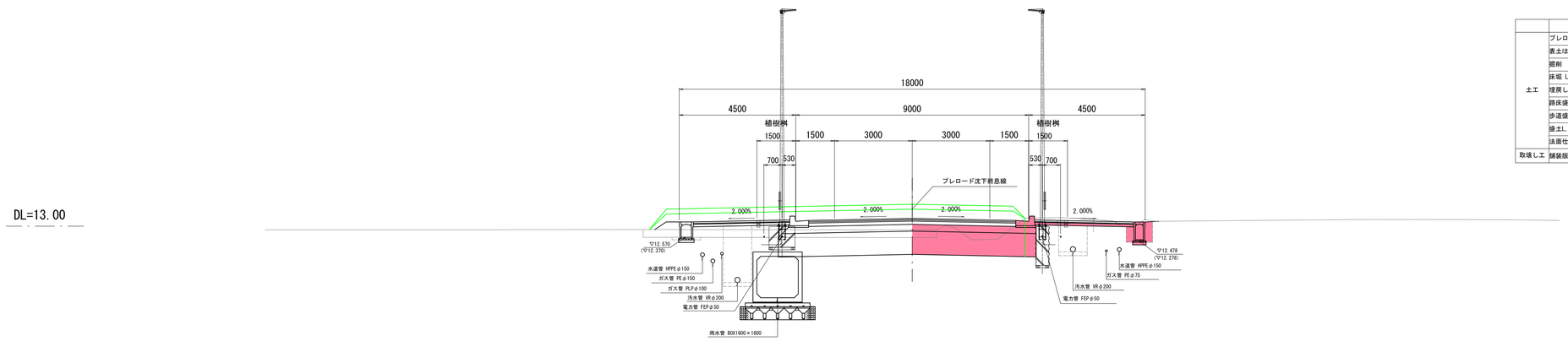

	項目	記号	数量	
土工	ブレロード掘削	C1		
	表土はぎ取り	C2	~~3.1~~	0.3
	掘削	C3	~~3.7~~	5.1
	床堀 L.R	C4	~~0.1~~	0.8
	埋戻し L.R	R1	~~0.1~~	0.4
	路床盛土(砂)	B1	~~4.7~~	4.3
	歩道盛土L.R(砂)	B2	~~1.6~~	－
	盛土L.R	B3	~~0.7~~	－
	法面仕上L.R	BL	－	－
取壊し工	舗装版破砕	As	2.90	

	項目	記号	数量	
舗装（車道）	表層	W1	~~8.000~~	
	基層	W2	~~8.000~~	
	上層路盤工	W3	~~8.000~~	
	下層路盤工	W4	~~4.787~~	4.787
舗装（歩道）	表層 L.R	W5	~~3.823~~	~~3.823~~
	路盤工 L.R	W6	~~3.823~~	~~3.823~~

NO.11

GH=12.83
FH=13.340

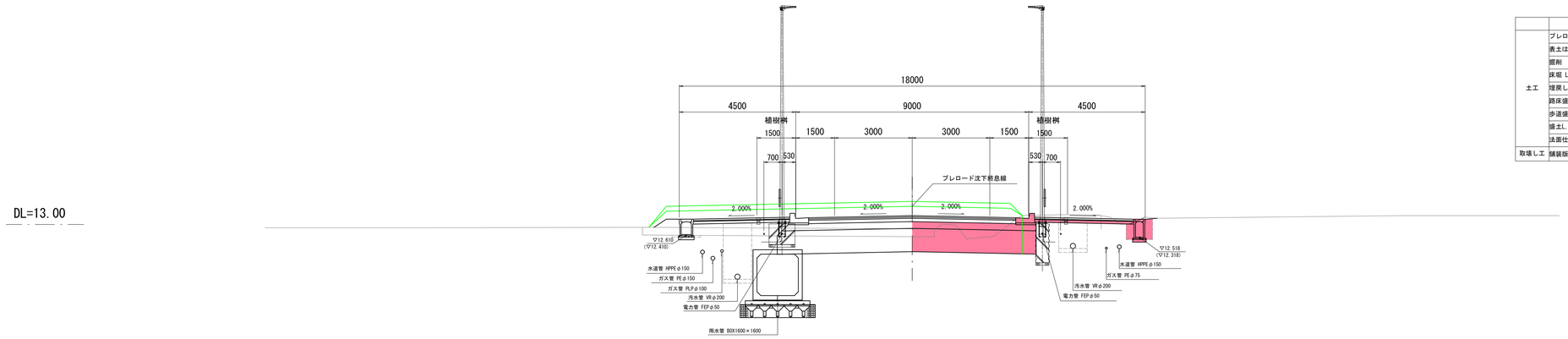

	項目	記号	数量	
土工	ブレロード掘削	C1		
	表土はぎ取り	C2	~~3.1~~	0.3
	掘削	C3	~~3.4~~	5.2
	床堀 L.R	C4	~~0.1~~	~~0.8~~
	埋戻し L.R	R1	~~0.1~~	~~0.4~~
	路床盛土(砂)	B1	~~4.7~~	4.3
	歩道盛土L.R(砂)	B2	~~1.7~~	－
	盛土L.R	B3	~~0.7~~	－
	法面仕上L.R	BL	－	－
取壊し工	舗装版破砕	As	2.90	

	項目	記号	数量	
舗装（車道）	表層	W1	~~8.000~~	
	基層	W2	~~8.000~~	
	上層路盤工	W3	~~8.000~~	
	下層路盤工	W4	~~4.787~~	4.787
舗装（歩道）	表層 L.R	W5	~~3.823~~	~~3.823~~
	路盤工 L.R	W6	~~3.823~~	~~3.823~~

NO.11～NO.13

平成　　年度		図番	10 葉
路線名称又は河川名	市道鶴岡駅茅原線		
工事名	3.4.22 鶴岡駅茅原線新設工事		
位置	鶴岡市茅原地内		
横断図　　11 葉 7			
縮尺　1：100	鶴岡市茅原北 土地区画整理組合		

横 断 図 (8/11)

S=1:100

NO.14

GH=13.33
FH=13.220

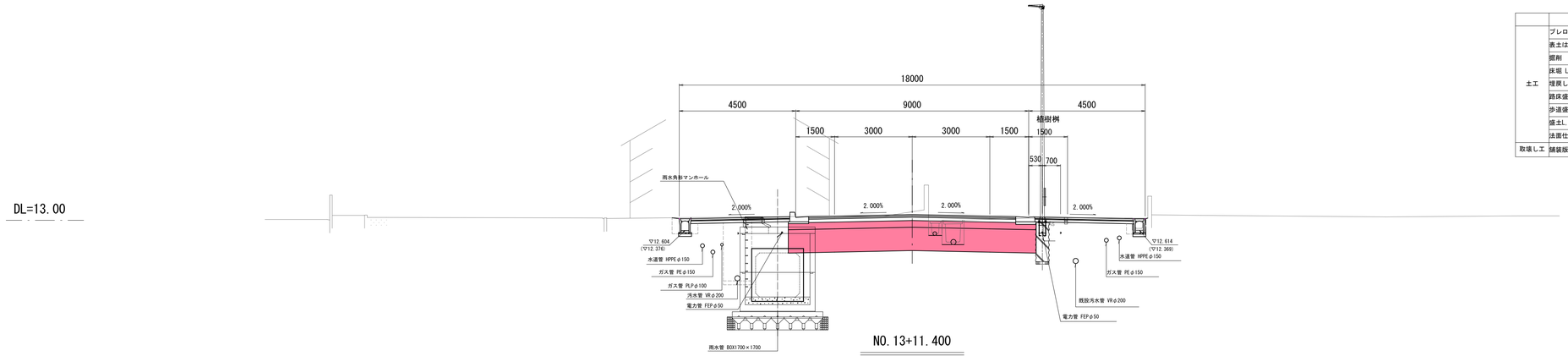

NO.13+11.400

GH=13.04
FH=13.237

	項目	記号	数量	
土工	ブレロード掘削	C1		
	表土はぎ取り	C2	-	
	掘削	C3	13.3	
	床堀 L.R	C4	~~0.3~~	~~0.2~~
	埋戻し L.R	R1	~~0.2~~	~~0.1~~
	路床盛土(砂)	B1	8.6	
	歩道盛土L.R(砂)	B2	-	-
	盛土L.R	B3	-	-
	法面仕上L.R	BL	-	-
取壊し工	舗装版破砕	As	6.50	

	項目	記号	数量	
舗装(車道)	表層	W1	~~8.000~~	
	基層	W2	~~8.000~~	
	上層路盤工	W3	~~8.000~~	
	下層路盤工	W4	9.574	
舗装(歩道)	表層 L.R	W5	~~3.82J~~	~~3.82J~~
	路盤工 L.R	W6	~~3.82J~~	~~3.82J~~

NO.13+10.900

GH=13.03
FH=13.238

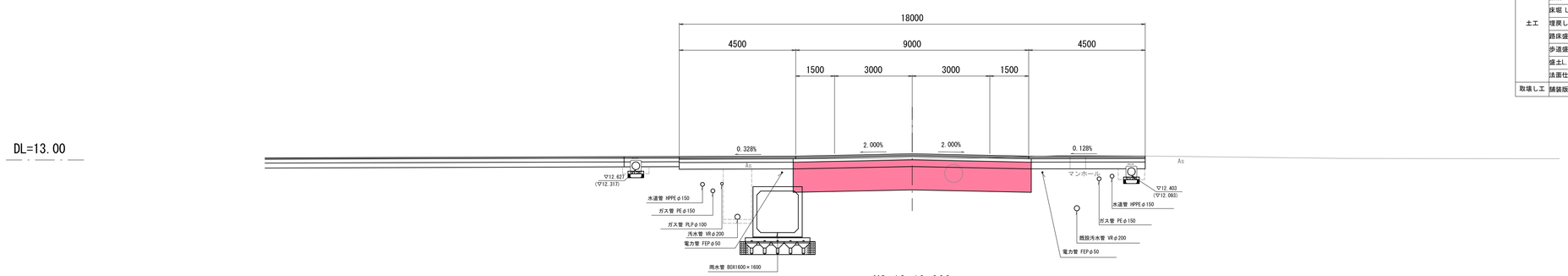

	項目	記号	数量	
土工	ブレロード掘削	C1		
	表土はぎ取り	C2	-	
	掘削	C3	16.2	
	床堀 L.R	C4	~~0.4~~	~~0.5~~
	埋戻し L.R	R1	~~0.2~~ +	~~0.2~~
	路床盛土(砂)	B1	8.3	
	歩道盛土L.R(砂)	B2	-	-
	盛土L.R	B3	-	-
	法面仕上L.R	BL	-	-
取壊し工	舗装版破砕	As	18.00	

	項目	記号	数量	
舗装(車道)	表層	W1	~~9.000~~	
	基層	W2	~~9.000~~	
	上層路盤工	W3	~~9.200~~	
	下層路盤工	W4	9.200	
舗装(歩道)	表層 L.R	W5	-	-
	路盤工 L.R	W6	-	-

NO.13+10.900～NO.14

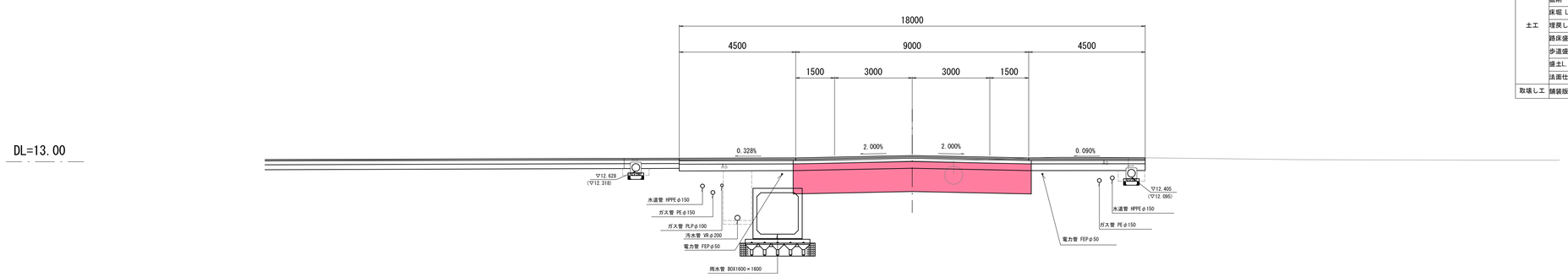

	項目	記号	数量	
土工	ブレロード掘削	C1		
	表土はぎ取り	C2	-	
	掘削	C3	16.1	
	床堀 L.R	C4	~~0.4~~	~~0.5~~
	埋戻し L.R	R1	~~0.2~~	~~0.2~~
	路床盛土(砂)	B1	8.3	
	歩道盛土L.R(砂)	B2	-	-
	盛土L.R	B3	-	-
	法面仕上L.R	BL	-	-
取壊し工	舗装版破砕	As	18.00	

	項目	記号	数量	
舗装(車道)	表層	W1	~~9.000~~	
	基層	W2	~~9.000~~	
	上層路盤工	W3	~~9.000~~	
	下層路盤工	W4	9.200	
舗装(歩道)	表層 L.R	W5	-	-
	路盤工 L.R	W6	-	-

平成	年度	図番	11 葉
路線名称又は河川名	市道鶴岡駅茅原線		
工事名	3.4.22 鶴岡駅茅原線新設工事		
位置	鶴岡市茅原地内		
横断図	11 葉 8		
縮尺	1：100	鶴岡市茅原北 土地区画整理組合	

横 断 図 (9/11)

S=1:100

NO.15+18.400

GH=12.96
FH=13.212

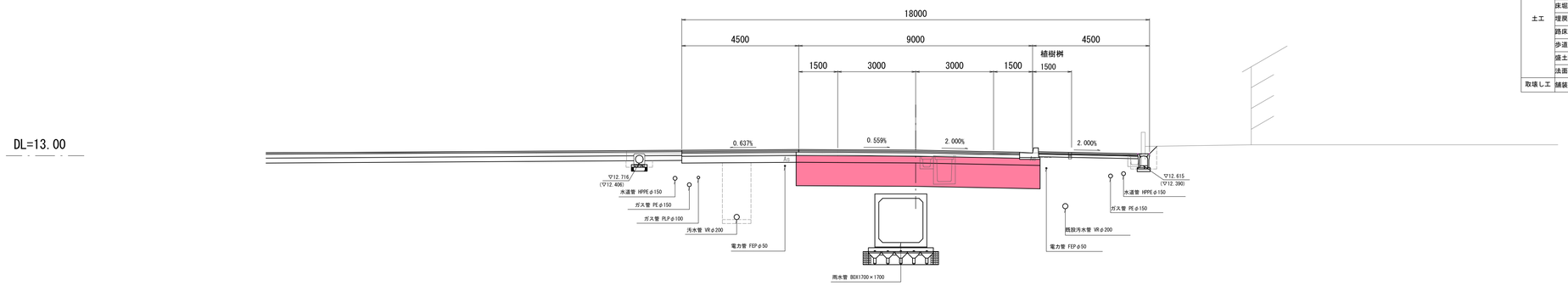

	項目	記号	数量	
土工	ブレロード掘削	C1		
	表土はぎ取り	C2	-	
	掘削	C3	13.0	
	床堀 L.R	C4	~~0.3~~	~~0.5~~
	埋戻し L.R	R1	~~0.1~~	~~0.3~~
	路床盛土(砂)	B1	8.4	
	歩道盛土L.R(砂)	B2	-	-
	盛土L.R	B3	-	-
	法面仕上L.R	BL	-	-
取壊し工	舗装版破砕	As	6.6	

	項目	記号	数量	
舗装(車道)	表層	W1	~~0.500~~	
	基層	W2	~~0.500~~	
	上層路盤工	W3	~~0.600~~	
	下層路盤工	W4	9.387	
舗装(歩道)	表層 L.R	W5	-	~~0.023~~
	路盤工 L.R	W6	——	~~0.023~~

NO.15+13.069

GH=13.01
FH=13.205

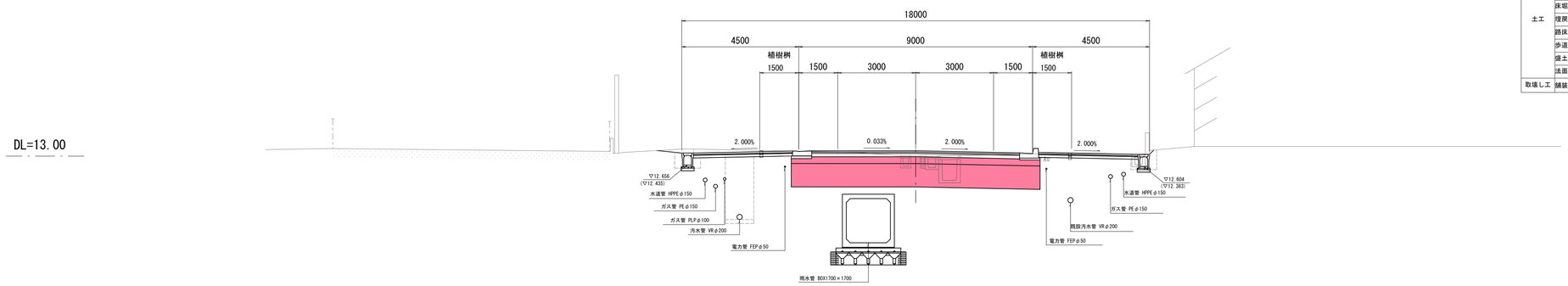

	項目	記号	数量	
土工	ブレロード掘削	C1		
	表土はぎ取り	C2	-	
	掘削	C3	12.5	
	床堀 L.R	C4	~~0.7~~	~~0.4~~
	埋戻し L.R	R1	~~0.3~~	~~0.3~~
	路床盛土(砂)	B1	8.6	
	歩道盛土L.R(砂)	B2	-	-
	盛土L.R	B3	-	-
	法面仕上L.R	BL	-	-
取壊し工	舗装版破砕	As	6.6	

	項目	記号	数量	
舗装(車道)	表層	W1	~~0.000~~	
	基層	W2	~~0.000~~	
	上層路盤工	W3	~~0.000~~	
	下層路盤工	W4	9.574	
舗装(歩道)	表層 L.R	W5	-	-
	路盤工 L.R	W6	-	-

NO.15

GH=13.31
FH=13.199

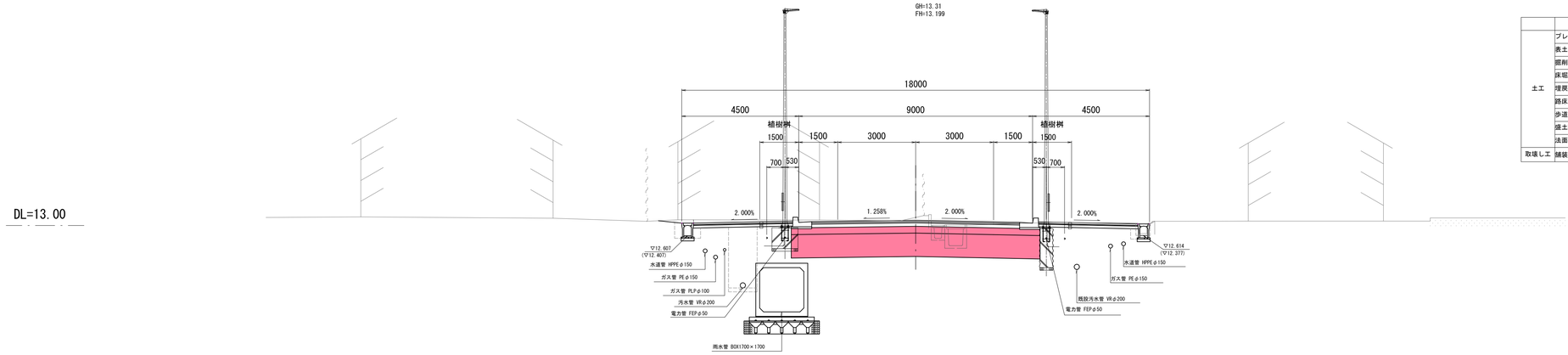

	項目	記号	数量	
土工	ブレロード掘削	C1		
	表土はぎ取り	C2	-	
	掘削	C3	13.9	
	床堀 L.R	C4	~~0.7~~	~~0.2~~
	埋戻し L.R	R1	~~0.3~~	~~0.1~~
	路床盛土(砂)	B1	8.6	
	歩道盛土L.R(砂)	B2	-	-
	盛土L.R	B3	-	-
	法面仕上L.R	BL	-	-
取壊し工	舗装版破砕	As	6.60	

	項目	記号	数量	
舗装(車道)	表層	W1	~~0.000~~	
	基層	W2	~~0.000~~	
	上層路盤工	W3	~~0.000~~	
	下層路盤工	W4	9.574	
舗装(歩道)	表層 L.R	W5	~~0.023~~	~~0.023~~
	路盤工 L.R	W6	~~0.023~~	~~0.023~~

NO.15～NO.15+18.400

平成	年度	図番	12 葉
路線名称又は河川名	市道鶴岡駅茅原線		
工事名	3.4.22 鶴岡駅茅原線新設工事		
位置	鶴岡市茅原地内		
横断図	11 葉 9		
縮尺 1：100	鶴岡市茅原北 土地区画整理組合		

横 断 図（10/11）

S=1:100

NO.18

GH=13.14
FH=13.284

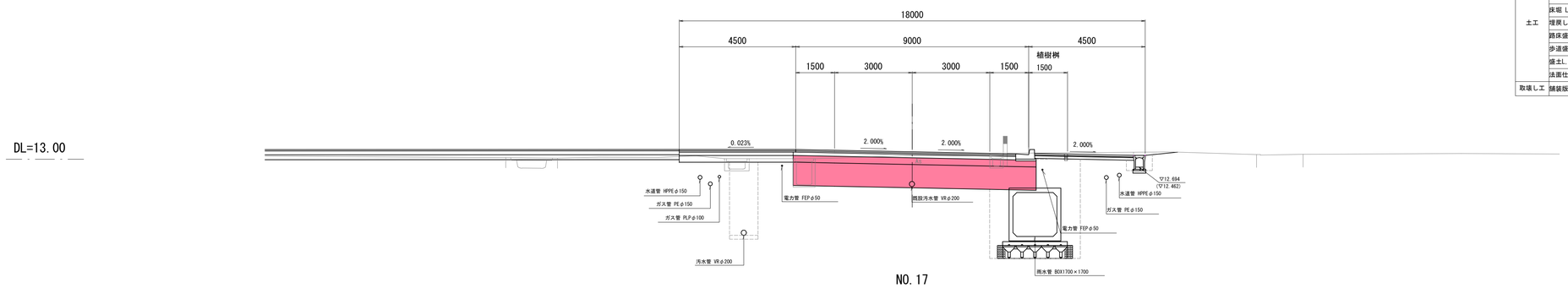

	項目	記号	数量	
土工	ブレロード掘削	C1		
	表土はぎ取り	C2	-	
	掘削	C3	11.9	
	床堀 L.R	C4	-	0.7
	埋戻し L.R	R1	-	0.3
	路床盛土(砂)	B1	8.4	
	歩道盛土L.R(砂)	B2	-	-
	盛土L.R	B3	-	-
	法面仕上L.R	BL	-	-
取壊し工	舗装版破砕	As	6.8	

	項目	記号	数量	
舗装（車道）	表層	W1	~~0.500~~	
	基層	W2	~~0.500~~	
	上層路盤工	W3	~~0.600~~	
	下層路盤工	W4	9.387	
舗装（歩道）	表層 L.R	W5	-	~~3.823~~
	路盤工 L.R	W6	-	~~3.823~~

NO.17

GH=13.06
FH=13.249

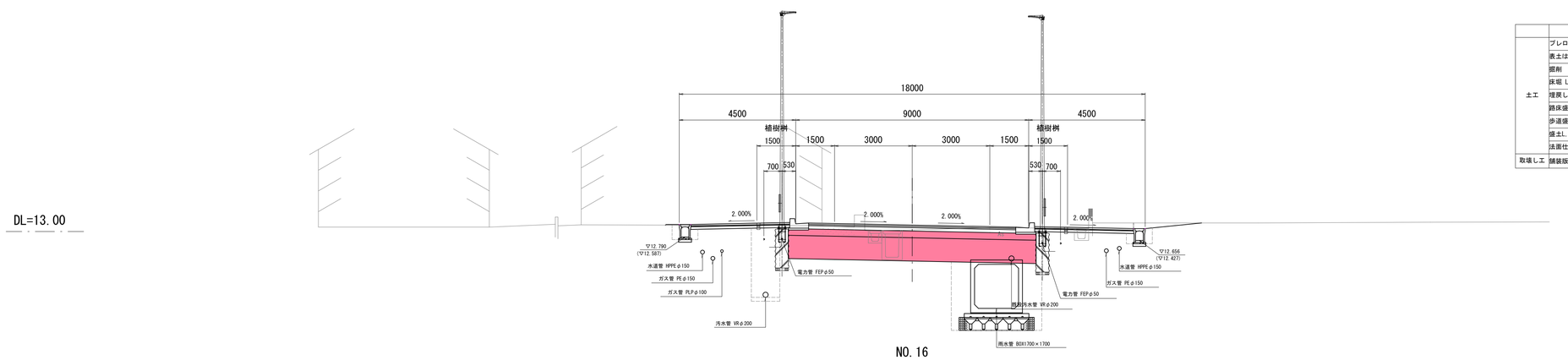

	項目	記号	数量	
土工	ブレロード掘削	C1		
	表土はぎ取り	C2	-	
	掘削	C3	11.7	
	床堀 L.R	C4	~~0.6~~	~~0.9~~
	埋戻し L.R	R1	~~0.3~~	~~0.3~~
	路床盛土(砂)	B1	8.6	
	歩道盛土L.R(砂)	B2	-	-
	盛土L.R	B3	-	-
	法面仕上L.R	BL	-	-
取壊し工	舗装版破砕	As	6.6	

	項目	記号	数量	
舗装（車道）	表層	W1	~~0.000~~	
	基層	W2	~~0.000~~	
	上層路盤工	W3	~~0.000~~	
	下層路盤工	W4	9.574	
舗装（歩道）	表層 L.R	W5	~~3.823~~	~~3.823~~
	路盤工 L.R	W6	~~3.823~~	~~3.823~~

NO.16

GH=12.95
FH=13.215

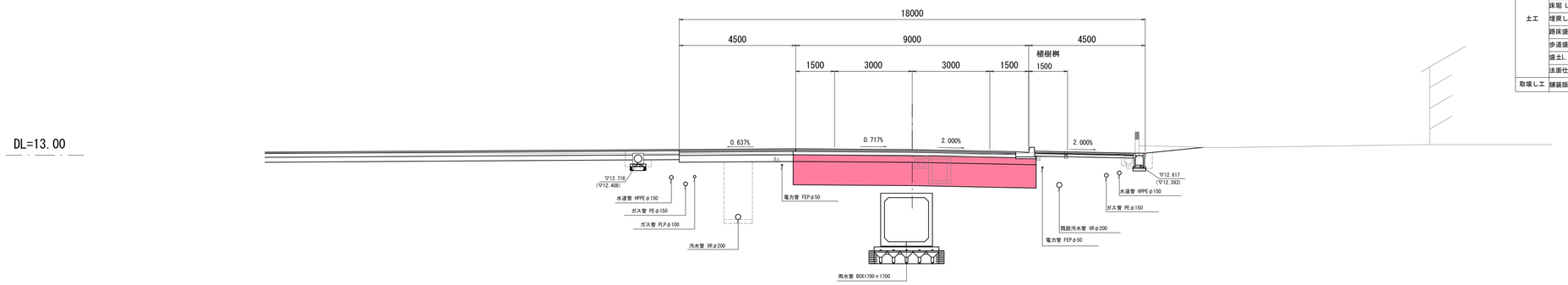

	項目	記号	数量	
土工	ブレロード掘削	C1		
	表土はぎ取り	C2	-	
	掘削	C3	12.4	
	床堀 L.R	C4	~~0.4~~	~~0.9~~
	埋戻し L.R	R1	~~0.2~~	~~0.3~~
	路床盛土(砂)	B1	8.3	
	歩道盛土L.R(砂)	B2	-	-
	盛土L.R	B3	-	-
	法面仕上L.R	BL	-	-
取壊し工	舗装版破砕	As	6.60	

	項目	記号	数量	
舗装（車道）	表層	W1	~~0.500~~	
	基層	W2	~~0.500~~	
	上層路盤工	W3	~~0.600~~	
	下層路盤工	W4	9.387	
舗装（歩道）	表層 L.R	W5	-	~~3.823~~
	路盤工 L.R	W6	-	~~3.823~~

NO.16～NO.18

平成	年度	図番	13 葉
路線名称又は河川名	市道鶴岡駅茅原線		
工事名	3.4.22 鶴岡駅茅原線新設工事		
位置	鶴岡市茅原地内		
横断図	11 葉 10		
縮尺 1：100	鶴岡市茅原北 土地区画整理組合		

横 断 図（11/11）

S=1:100

NO.20

GH=12.29
FH=13.353

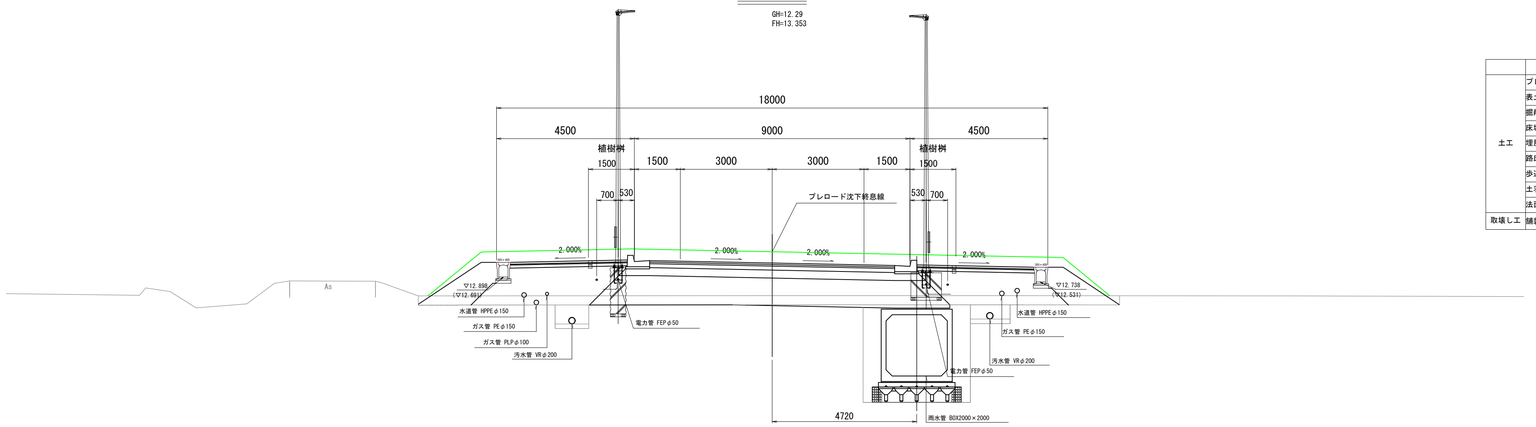

	項目	記号	数量	
土工	ブレロード掘削	C1		
	表土はぎ取り	C2	6.9	
	掘削	C3	0.5	
	床堀	C4	—	
	埋戻し	R1	—	
	路床盛土(砂)	B1	10.0	
	歩道盛土L.R(砂)	B2	~~4.6~~	~~4.0~~
	土羽土L.R	B3	—	—
	法面仕上L.R	BL	—	—
取壊し工	舗装版破砕	As	—	

	項目	記号	数量
舗装(車道)	表層	W1	~~8.0~~
	基層	W2	~~8.0~~
	上層路盤工	W3	~~8.0~~
	下層路盤工	W4	9.6
舗装(歩道)	表層	W5	~~7.6~~
	路盤工	W6	~~7.6~~

NO.19

GH=12.27
FH=13.318

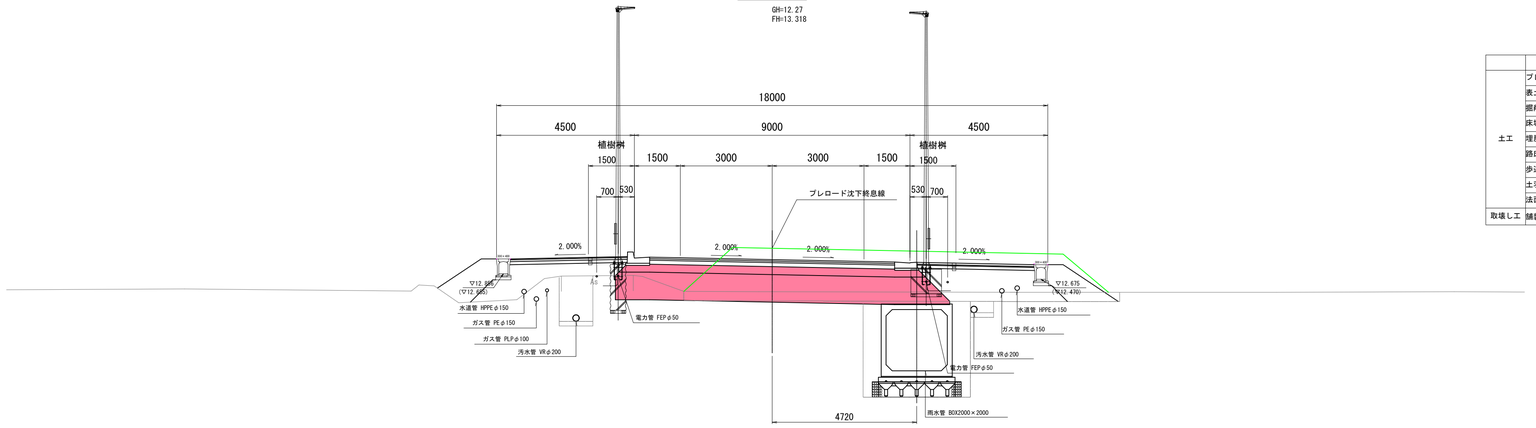

	項目	記号	数量	
土工	ブレロード掘削	C1		
	表土はぎ取り	C2	4.3	
	掘削	C3	1.9	
	床堀	C4	—	
	埋戻し	R1	—	
	路床盛土(砂)	B1	9.5	
	歩道盛土L.R(砂)	B2	4.2	3.9
	土羽土L.R	B3	1.5	1.5
	法面仕上L.R	BL	—	—
取壊し工	舗装版破砕	As	—	

	項目	記号	数量
舗装(車道)	表層	W1	~~8.0~~
	基層	W2	~~8.0~~
	上層路盤工	W3	~~8.0~~
	下層路盤工	W4	9.6
舗装(歩道)	表層	W5	~~7.6~~
	路盤工	W6	~~7.6~~

(H28年度施工の始点)

NO.18+4.000

GH=13.08
FH=13.291

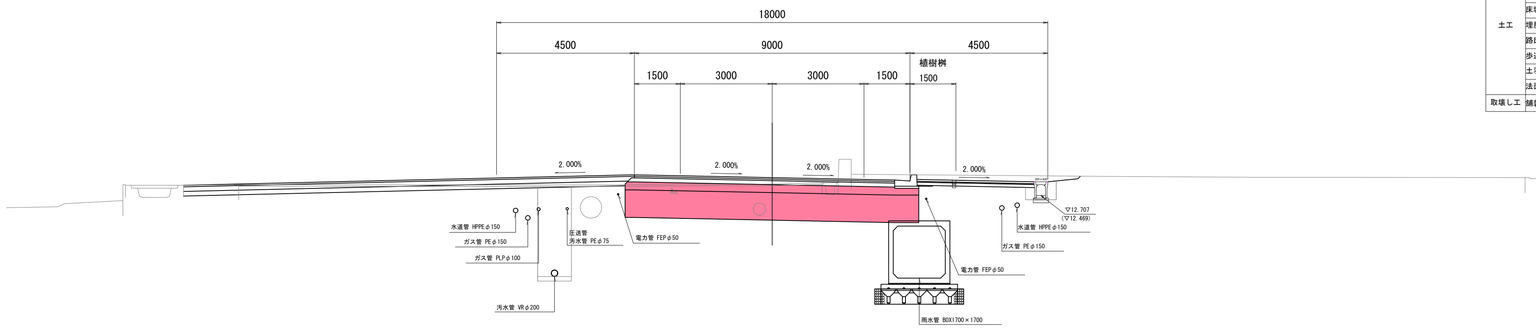

	項目	記号	数量	
土工	ブレロード掘削	C1		
	表土はぎ取り	C2	—	
	掘削	C3	13.1	
	床堀 L.R	C4	—	0.6
	埋戻し L.R	R1	—	0.3
	路床盛土(砂)	B1	8.6	
	歩道盛土L.R(砂)	B2	—	—
	土羽土L.R	B3	—	—
	法面仕上L.R	BL	—	—
取壊し工	舗装版破砕	As	—	

	項目	記号	数量
舗装(車道)	表層	W1	~~8.5~~
	基層	W2	~~8.5~~
	上層路盤工	W3	~~8.6~~
	下層路盤工	W4	9.4
舗装(歩道)	表層	W5	~~3.8~~
	路盤工	W6	~~3.8~~

NO.18+4.000～NO.20

平成	年度	図番	14 葉
路線名称又は河川名	市道鶴岡駅茅原線		
工事名	3.4.22 鶴岡駅茅原線新設工事		
位置	鶴岡市茅原地内		
横断図	11 葉 11		
縮尺	1：100	鶴岡市茅原北 土地区画整理組合	

道路施設構造図（1/3）

S=1:10

L型側溝

LS3-1-h200-T200

標準部

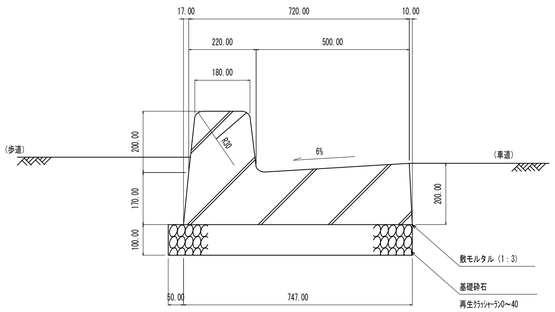

車両乗入部

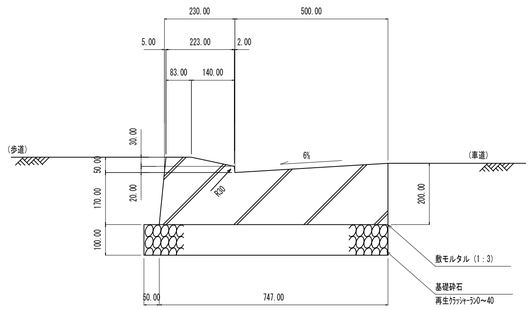

横断歩道部

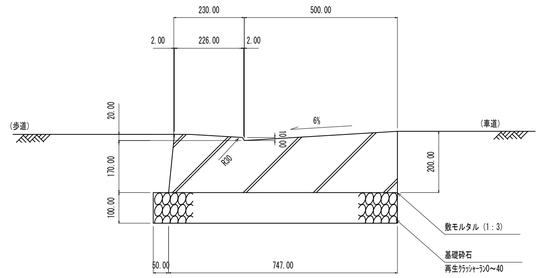

路面排水ます

RHM

平面図

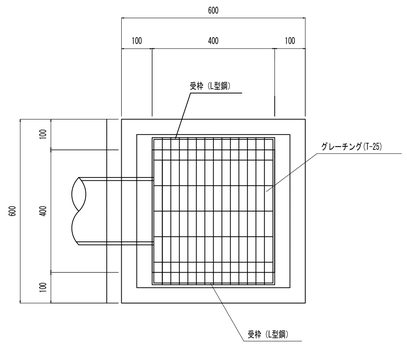

断面図

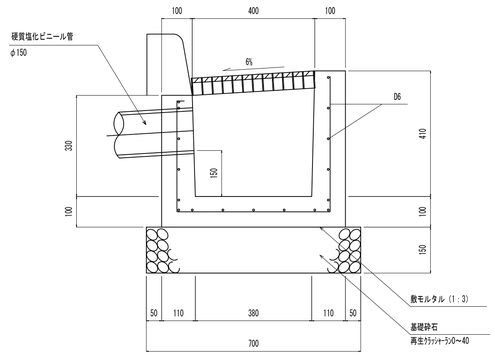

平成　　年度		図番	15 葉
路線名称又は河川名	市道鶴岡駅茅原線		
工事名	3.4.22 鶴岡駅茅原線新設工事		
位置	鶴岡市茅原地内		
道路施設構造図　　3　葉　1			
縮尺　1：10	鶴岡市茅原北 土地区画整理組合		

道路施設構造図（2/3）

S=1:20

U型側溝(車道用)

US3型

US3型断面図

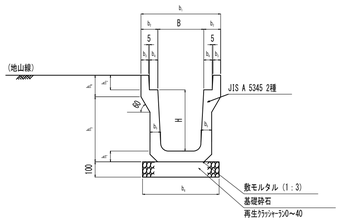

記号	寸法表 (mm)											
	B	H	b_1	b_2	b_3	b_4	b_5	b_6	h_1	h_2	h_3	h_4
US3-B250-H250	250	250	460	105	45	55	65	450	65	90	285	120
US3-B300-H300	300	300	520	110	50	55	70	500	70	95	325	140
US3-B300-H400	300	400	520	110	50	55	70	500	70	95	425	140
US3-B300-H500	300	500	520	110	50	55	80	500	80	95	535	140
US3-B400-H400	400	400	630	115	55	55	70	600	70	110	440	140
US3-B400-H500	400	500	630	115	55	55	80	600	80	110	550	140
US3-B500-H500	500	500	750	125	60	60	80	700	80	125	550	155
US3-B500-H600	500	600	750	125	60	60	90	700	90	125	640	175

US3型用ふた

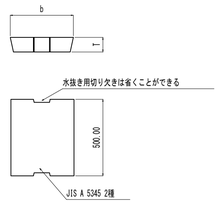

記号	寸法表 (mm)	
	b	T
US3-B250	362	90
US3-B300	412	95
US3-B400	512	110
US3-B500	622	125

U型側溝(車道用)

US9-B型

US9-B型断面図

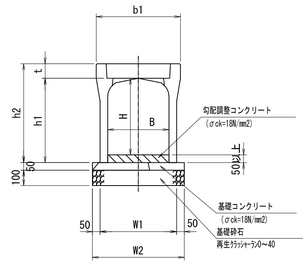

記号	寸法表 (mm)							
	B	H	b_1	h1	h2	t	W1	W2
US9-B-B300-H300	300	300	450	350	435	85	400	500
US9-B-B300-H400	300	400	450	450	535	85	400	500
US9-B-B300-H500	300	500	450	550	635	85	400	500
US9-B-B300-H600	300	600	450	650	735	85	420	520
US9-B-B300-H700	300	700	450	750	835	85	420	520
US9-B-B400-H400	400	400	550	450	545	95	500	600
US9-B-B400-H500	400	500	550	550	645	95	500	600
US9-B-B400-H600	400	600	550	650	745	95	520	620
US9-B-B400-H700	400	700	550	750	845	95	520	620

可変側溝用蓋（車道用防音型）

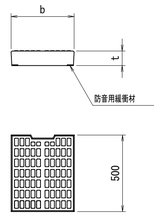

記号	寸法表 (mm)	
	b	T
B300用	328	85
B400用	412	95
B500用	512	110

U型側溝(歩道用)

US2型

US2型断面図

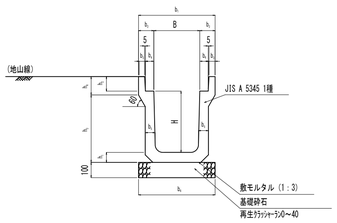

記号	寸法表 (mm)											
	B	H	b_1	b_2	b_3	b_4	b_5	b_6	h_1	h_2	h_3	h_4
US2-B250-H250	250	250	450	100	40	55	55	450	55	90	275	120
US2-B300-H300	300	300	500	100	40	55	60	500	60	95	335	120
US2-B300-H400	300	400	500	100	40	55	65	500	65	95	440	120
US2-B300-H500	300	500	500	100	40	55	70	500	70	95	545	120
US2-B400-H400	400	400	600	100	40	55	65	600	65	110	440	135
US2-B400-H500	400	500	600	100	40	55	70	600	70	110	545	135
US2-B500-H500	500	500	720	110	45	60	70	700	70	125	545	150
US2-B500-H600	500	600	720	110	45	60	75	700	75	125	650	150

US2型用ふた

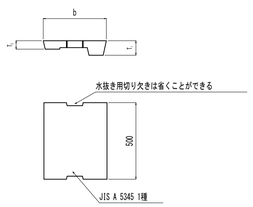

記号	寸法表 (mm)		
	b	T_1	T_2
US2-B250	362	90	55
US2-B300	412	95	55
US2-B400	512	110	65
US2-B500	622	125	75

管渠型ボックスカルバート

CSB型

CSB型断面図

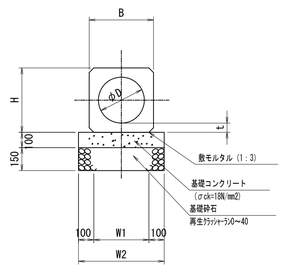

記号	寸法表 (mm)				
	B	H	t	W1	W2
CSB-φ300	420	420	60	360	560
CSB-φ350	478	478	64	420	620
CSB-φ400	540	540	70	480	680
CSB-φ500	666	666	83	610	810

平成　年度		図番	16 葉
路線名称又は河川名	市道鶴岡駅茅原線		
工事名	3.4.22 鶴岡駅茅原線新設工事		
位置	鶴岡市茅原地内		
道路施設構造図	3 葉 2		
縮尺 1：20	鶴岡市茅原北 土地区画整理組合		

道路施設構造図

S=1:20

集 水 桝

平面図

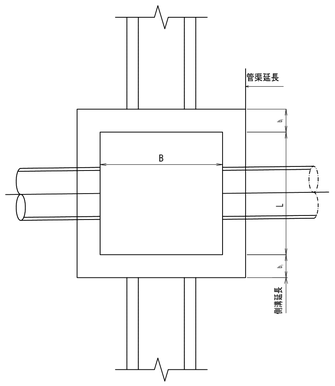

記　号	寸 法 表 (mm)			
	H	b_1	h_1	h_2
SM-B600-L600-H500	500	150	1000	150
SM-B600-L600-H600	600	150	1000	150
SM-B600-L600-H800	800	150	1000	150
SM-B600-L600-H900	900	150	1000	150
SM-B600-L600-H1100	1100	200	1100	200
SM-B600-L600-H1200	1200	200	1100	200
SM-B600-L600-H1300	1300	200	1100	200
SM-B700-L1400-H1400	1400	200	1200 ×1900	200

断面図

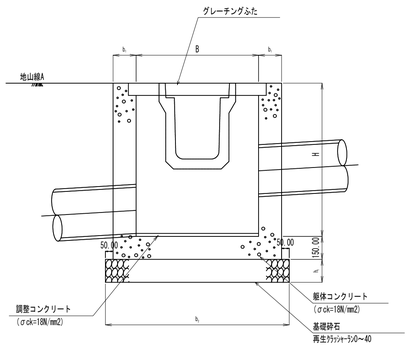

足掛金物標準図

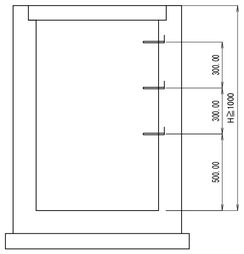

植 樹 桝

断面図

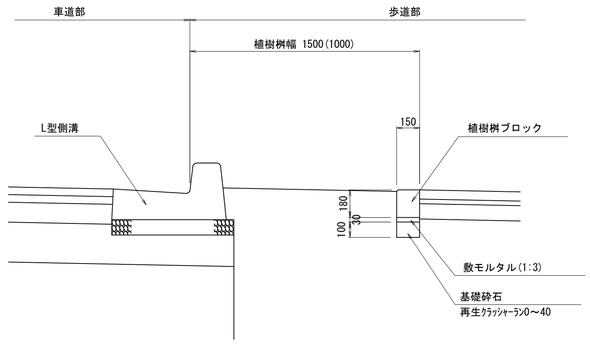

平面図

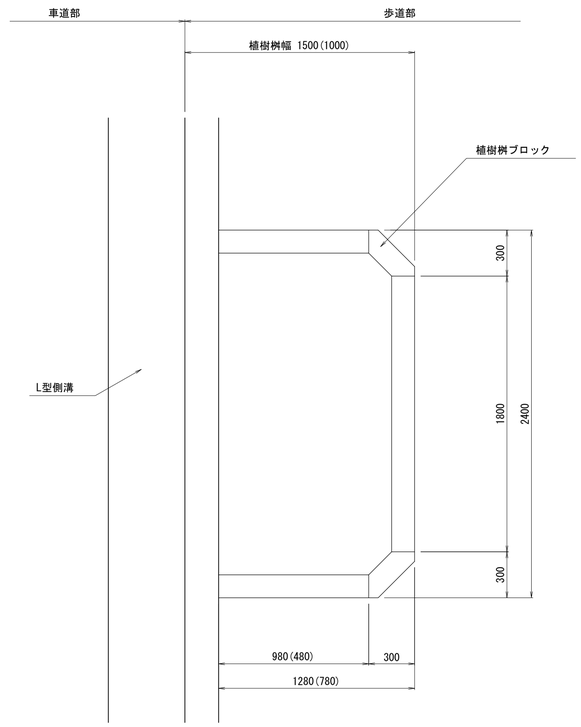

※（　）内寸法は、植樹桝幅1.0mの場合を示す。

平成　　年度		図番	17 葉
路線名称又は河川名	市道鶴岡駅茅原線		
工事名	3.4.22 鶴岡駅茅原線新設工事		
位置	鶴岡市茅原地内		
道路施設構造図		3 葉 3	
縮尺 1：20	鶴岡市茅原北 土地区画整理組合		

歩道乗入工標準図(2/2)

車両乗入部（第3種）W=5.0m

平　面　図

S=1:50

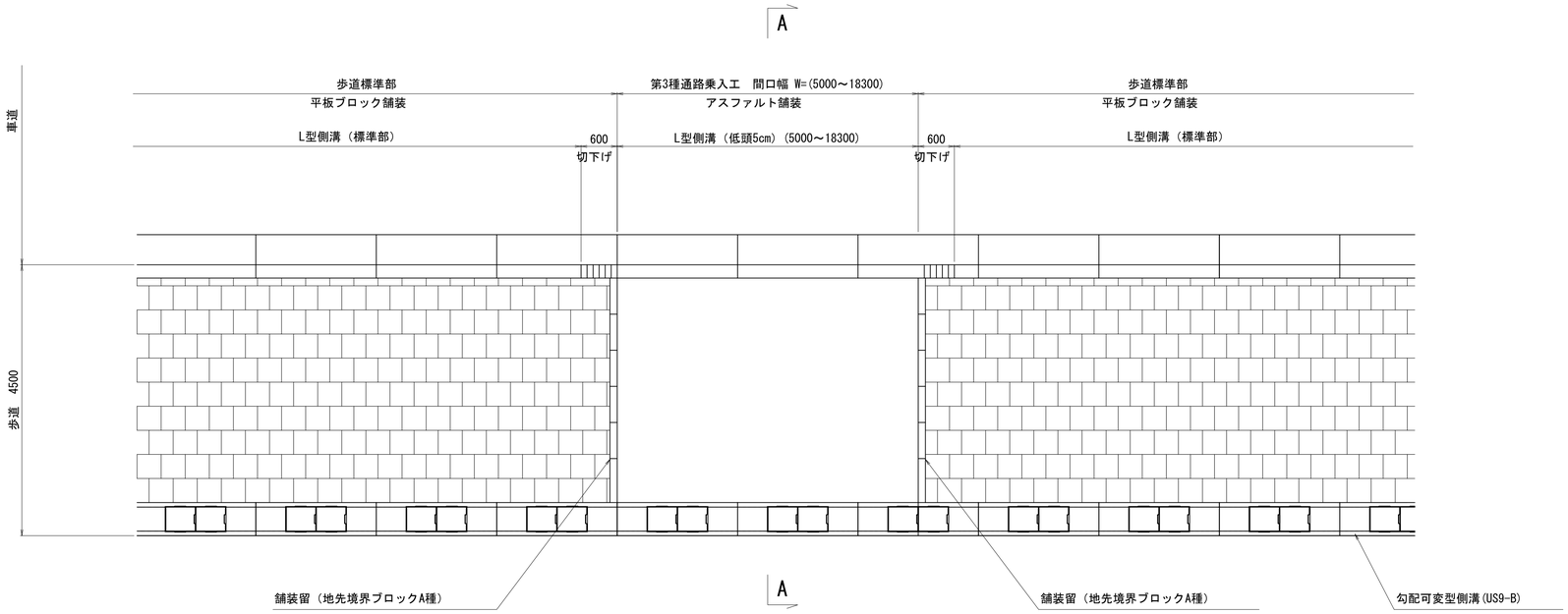

A － A 断面

S=1:50

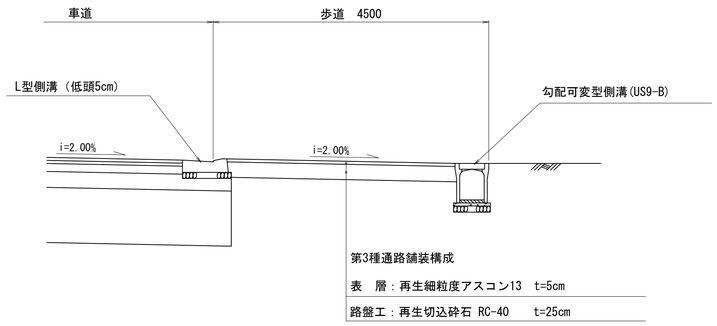

地先境界ブロック断面図

S=1:10

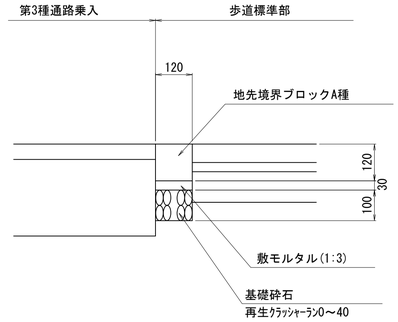

平成　　年度		図番	18 葉
路線名称又は河川名	市道鶴岡駅茅原線		
工事名	3.4.22 鶴岡駅茅原線新設工事		
位置	鶴岡市茅原地内		
歩道乗入工標準図　　2 葉 2			
縮尺　　図示	鶴岡市茅原北 土地区画整理組合		

自由勾配側溝平面図・縦断図 (1)

平 面 図 S=1:500

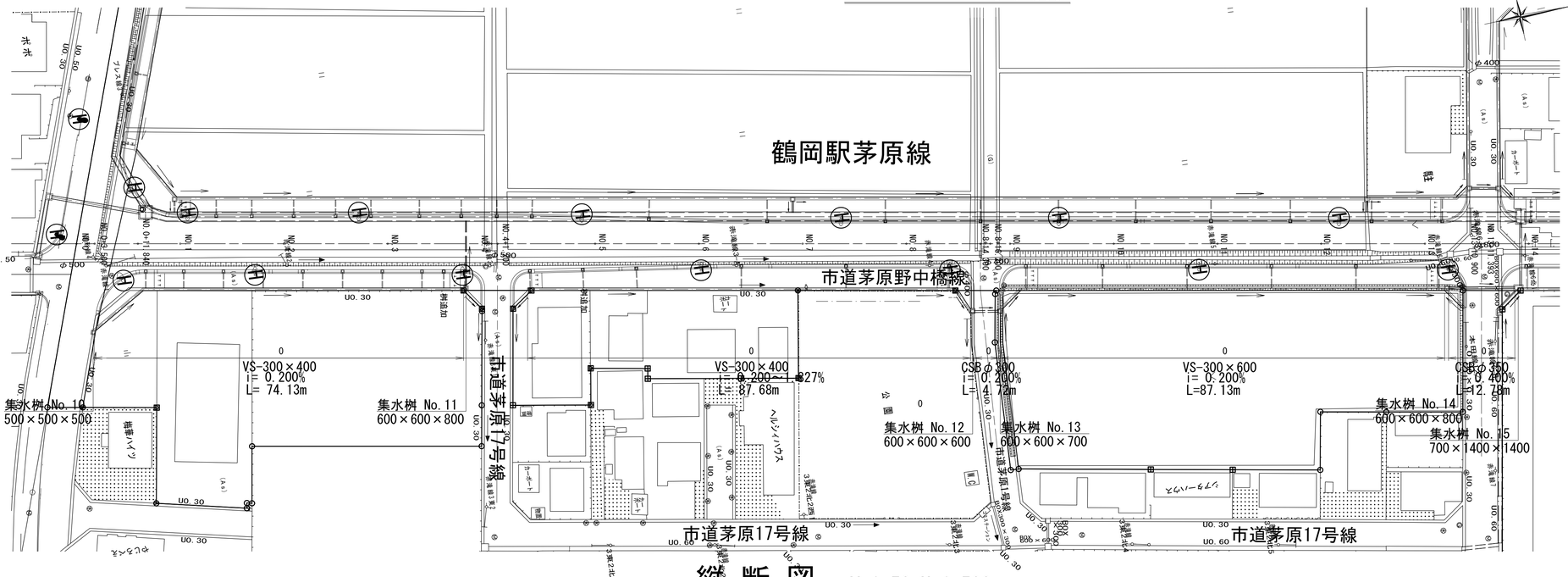

位 置 図

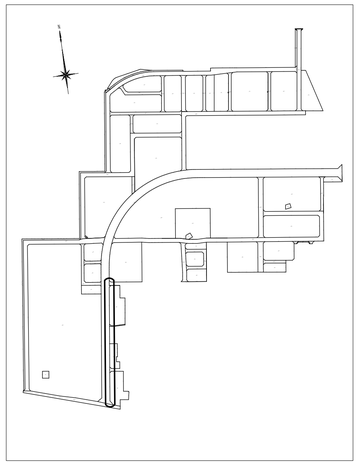

縦 断 図 V=1:50, H=1:500

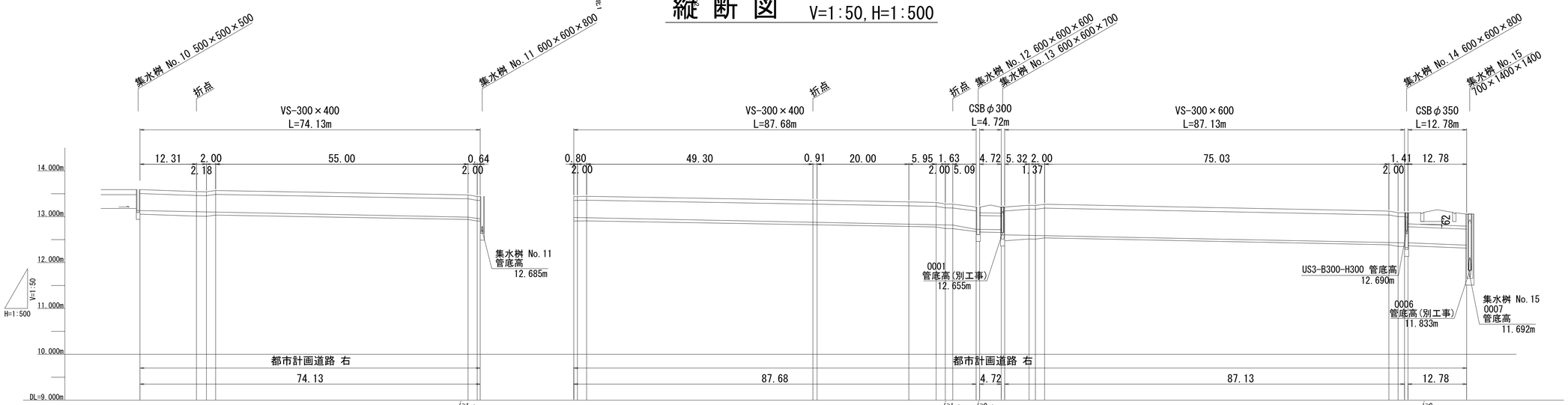

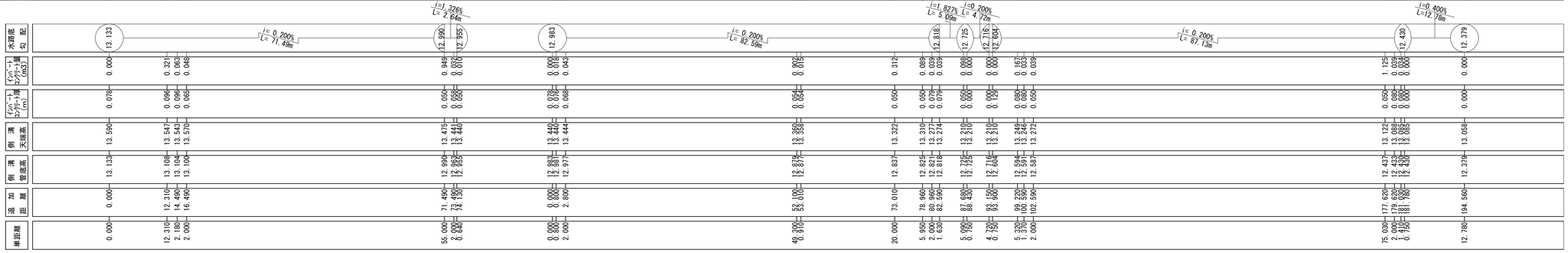

平成	年度	図番	19 葉
路線名称又は河川名	市道鶴岡駅茅原線		
工事名	3.4.22 鶴岡駅茅原線新設工事		
位置	鶴岡市茅原地内		
自由勾配側溝平面図・縦断図 4 葉 1			
縮尺 図示	鶴岡市茅原北土地区画整理組合		

幹線・準幹線取付管横断図(1/4)

S=1:50(A1)
S=1:100(A3)

幹線２－１(□-1600×1600)

【都市計画道路 ３・４・２２ 鶴岡駅茅原線】

No.0+18.89(左)
FH=13.704

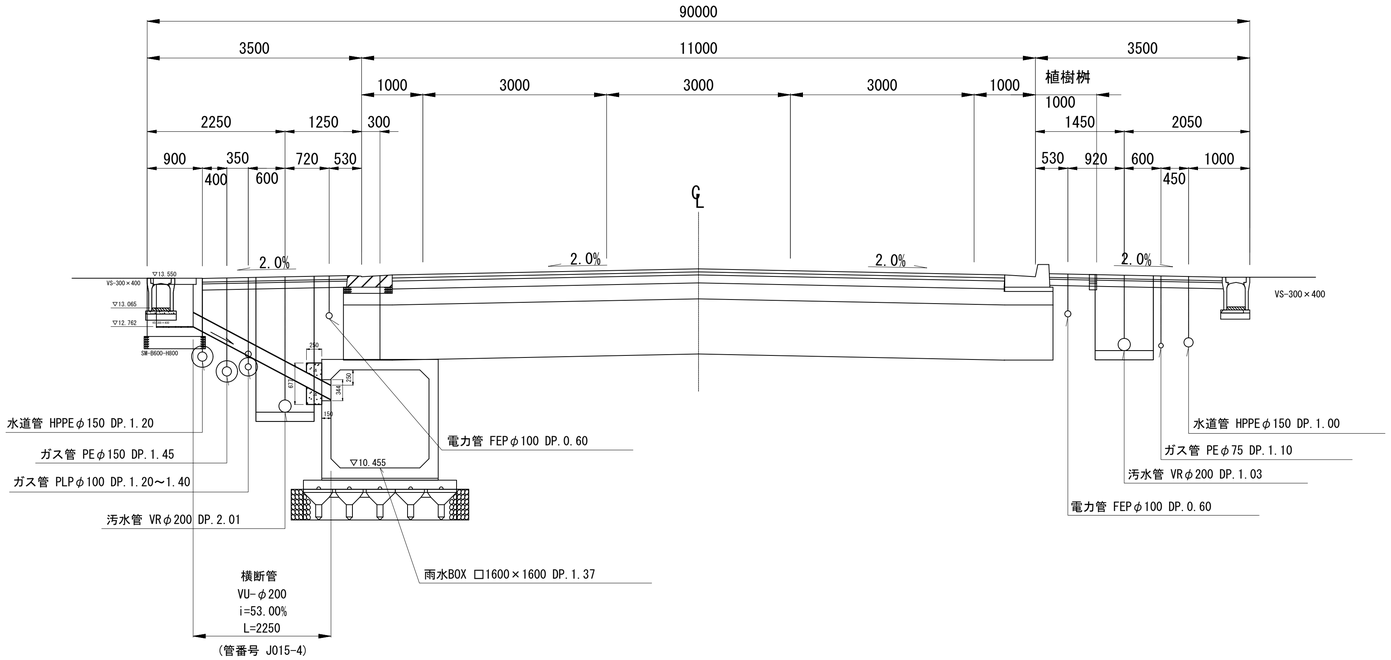

No.3+15.08(右)
FH=13.607

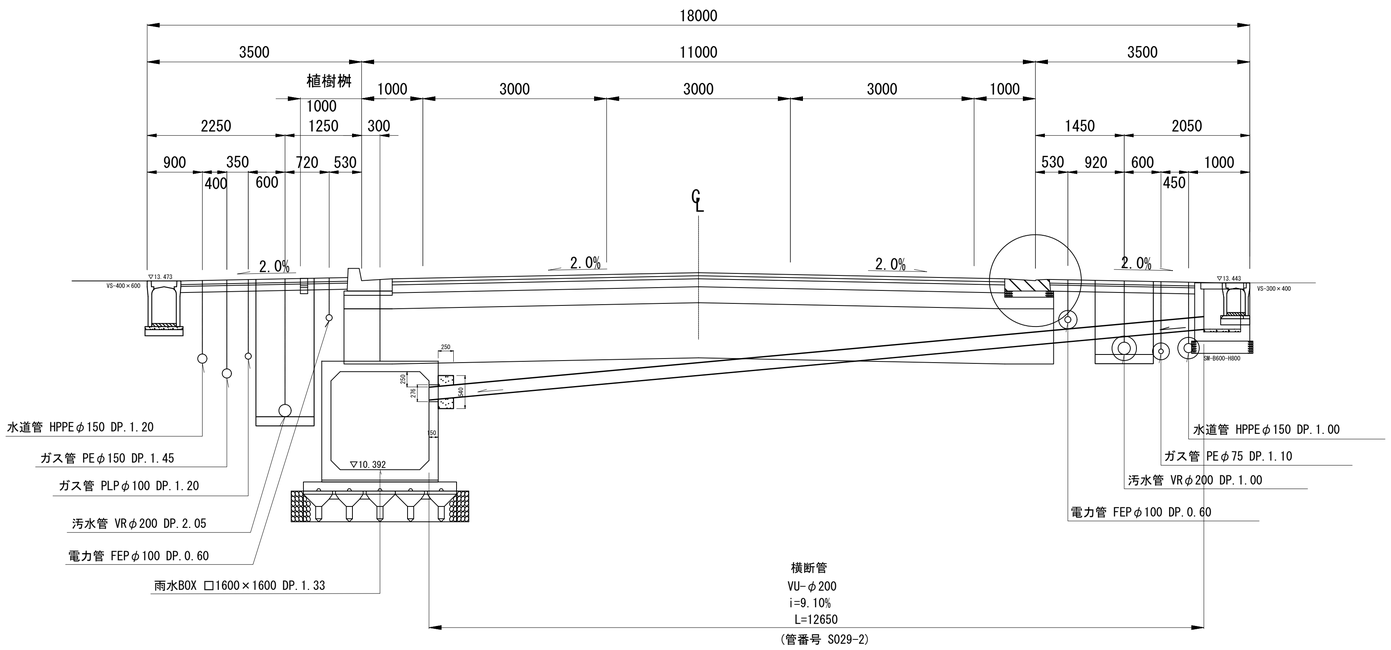

平成	年度	図番	20 葉
路線名称又は河川名	市道鶴岡駅茅原線		
工事名	3.4.22 鶴岡駅茅原線新設工事		
位置	鶴岡市茅原地内		
幹線・準幹線取付管横断図 4 葉 1			
縮尺 1：100	鶴岡市茅原北 土地区画整理組合		

幹線・準幹線取付管横断図(4/4)

S=1:50(A1)
S=1:100(A3)

幹線２－２(□-1700×1700)

【都市計画道路 ３・４・２２ 鶴岡駅茅原線】

No.14+19.00(右)
FH=13.199

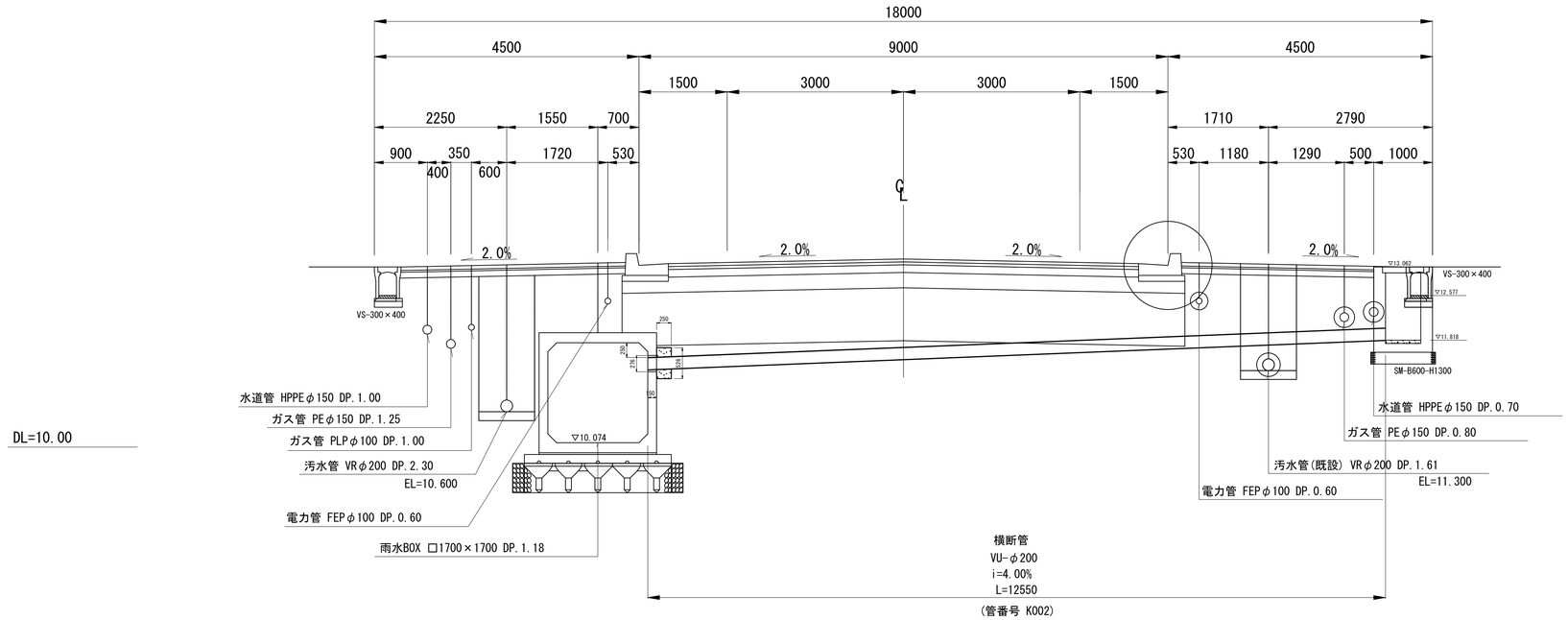

DL=10.00

平成	年度	図番	22 葉
路線名称又は河川名	市道鶴岡駅茅原線		
工事名	3.4.22 鶴岡駅茅原線新設工事		
位置	鶴岡市茅原地内		
幹線・準幹線取付管横断図 4 葉 4			
縮尺 1：100	鶴岡市茅原北 土地区画整理組合		

幹線・準幹線取付管横断図(3/4)

S=1:50(A1)
S=1:100(A3)

幹線２－２(□-1700×1700)

【都市計画道路 ３・４・２２ 鶴岡駅茅原線】

No.13+18.47(右)

FH=13.223

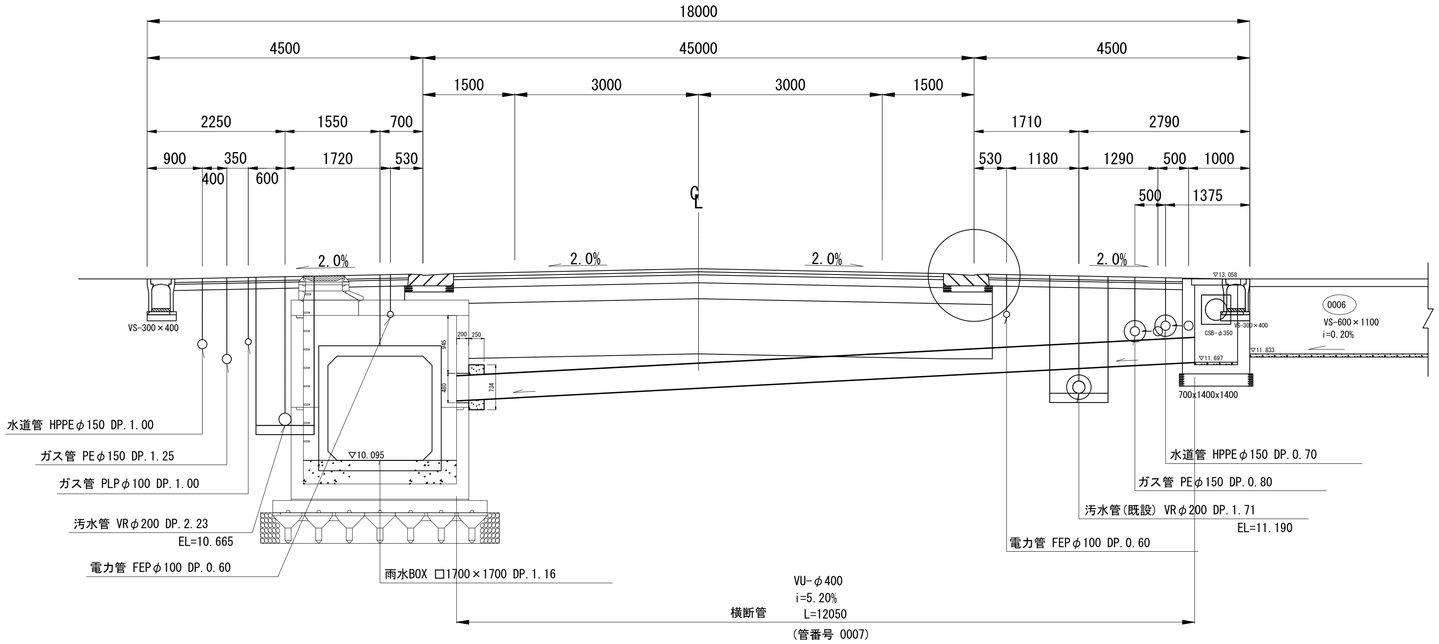

DL=10.00

No.14+12.49(左)

FH=13.202

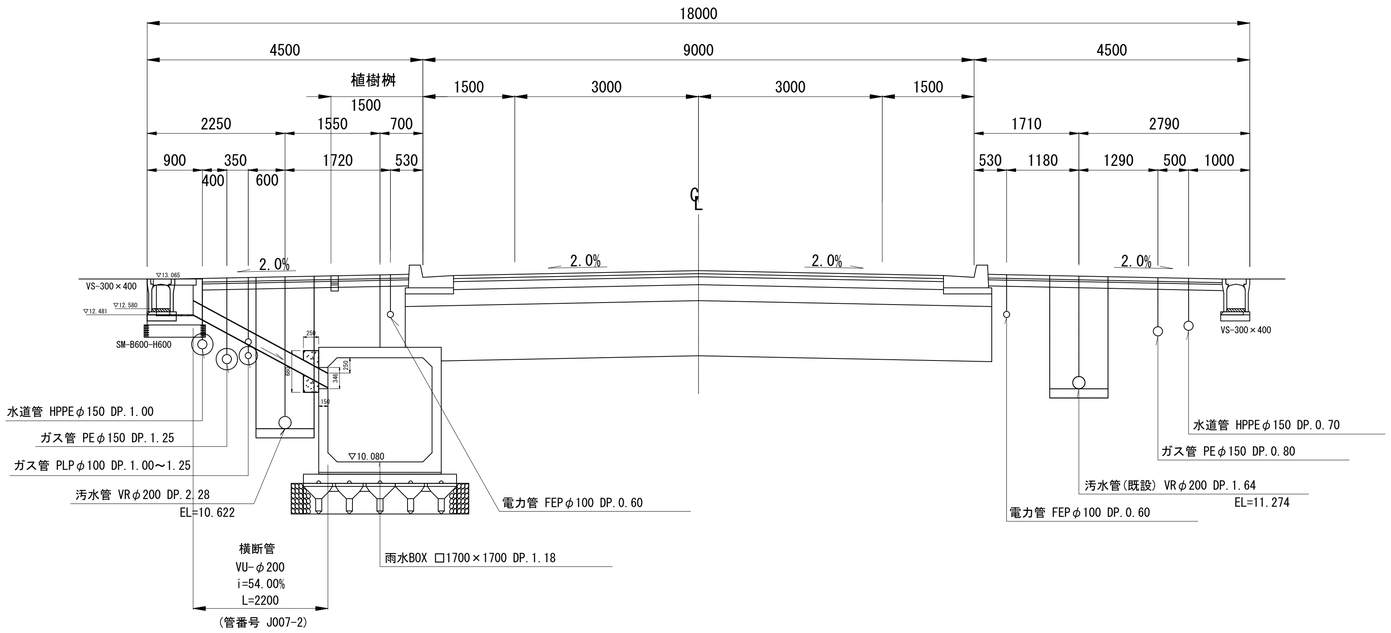

DL=10.00

平成	年度	図番	22 葉
路線名称又は河川名	市道鶴岡駅茅原線		
工事名	3.4.22 鶴岡駅茅原線新設工事		
位置	鶴岡市茅原地内		
幹線・準幹線取付管横断図 4 葉 3			
縮尺 1：100	鶴岡市茅原北 土地区画整理組合		

幹線・準幹線BOX･取付管防護工詳細図

S=1:30

平　面　図

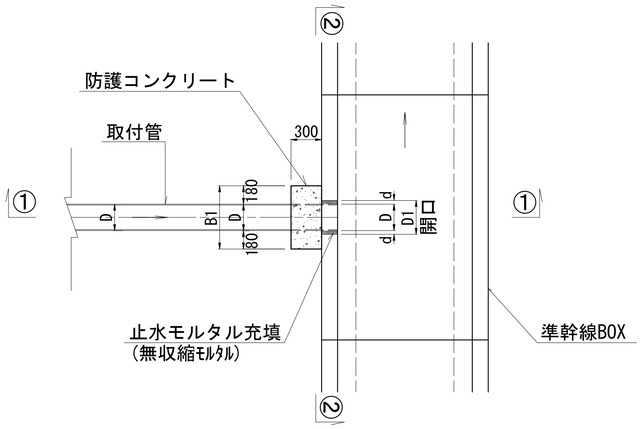

開口寸表

(単位：mm)

呼び径	管外径	開口余裕	開口寸法
VU-φ200	216	30	276
VU-φ250	267	30	327
VU-φ300	318	30	378
VU-φ350	370	30	430
VU-φ400	420	35	490
CSBφ200	308×380	30	368

※ 上記は、流入管が壁に直交する場合の標準開口寸法を示す。
ただし、勾配が小さい場合は上記に準拠するが、勾配が大きい場合は、最小10mmの余裕を確保するものとした。

寸 法・材 料 表

【雨水幹線 工区】

平面水平距離

取付管番号	管種･呼径	延長 L (m)	勾配 i (%)	管外径 D (mm)	BOX開口径 D1 (mm)	防護コンクリート B1 (mm)	防護コンクリート H1 (mm)	コンクリート (σck=18N/mm) V1 (m³)	型 枠 A (m²)	モルタル (無収縮ﾓﾙﾀﾙ) V2 (m³)	備 考
幹線２－１ □-1600×1600 (壁厚 T=150mm, ハンチ b=150mm)					D1=D+余裕*2 又は横断図より (大きい方を採用)	B1=(D+2*150)	横断図より	V1=B1*H1*0.25 控除 v=(π*D²)/4*0.25	側面 A1=W1*H1 側面 A2=H1*L 平面 A3=B1*L 平面 A4=B1*L-(π*D²)/4	v1=(π*D1²)/4 v2=(π*D²)/4 V2=(v1-v2)*(壁厚0.15)	
J015-4	VU-φ200	2.250	53.00	216	276	516	677	0.078	0.780	0.003	
S029-2	VU-φ200	12.650	9.10	216	276	516	540	0.060	0.641	0.003	
J014-2	VU-φ200	2.250	52.30	216	276	516	674	0.078	0.777	0.003	
J001-1	VU-φ200	2.250	54.00	216	276	516	680	0.079	0.783	0.003	
幹線２－２ □-1700×1700 (壁厚 T=150mm, ハンチ b=150mm)											
J007	VU-φ400	11.950	5.20	420	480	720	734	0.097	0.937	0.008	人孔取付け (壁厚 0.20)
J007-2	VU-φ200	2.200	54.00	216	276	516	680	0.079	0.783	0.003	
K002	VU-φ200	12.600	4.00	216	276	516	526	0.059	0.627	0.003	
計	7箇所	46.150 m						0.530 m³	5.328 m²	0.026 m³	

①－① 断面図

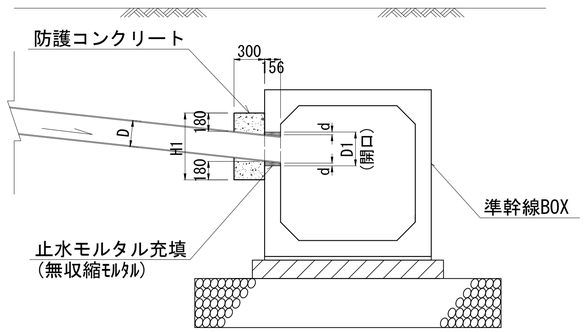

②－② 断面図

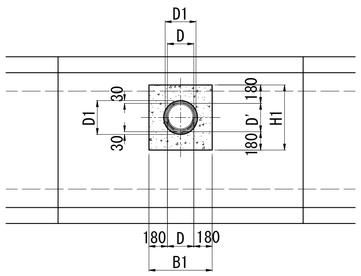

CSB-φ200

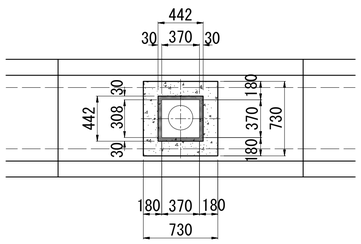

平成	年度	図番	24 葉
路線名称又は河川名	市道鶴岡駅茅原線		
工事名	3.4.22 鶴岡駅茅原線新設工事		
位置	鶴岡市茅原地内		
幹線・準幹線BOX･取付管防護工詳細図 1 葉 1			
縮尺 1：30	鶴岡市茅原北 土地区画整理組合		

道路照明灯標準図(1/3)

（灯高 H=8.0m）

照明柱姿図

S=1:30

（標準部基礎）

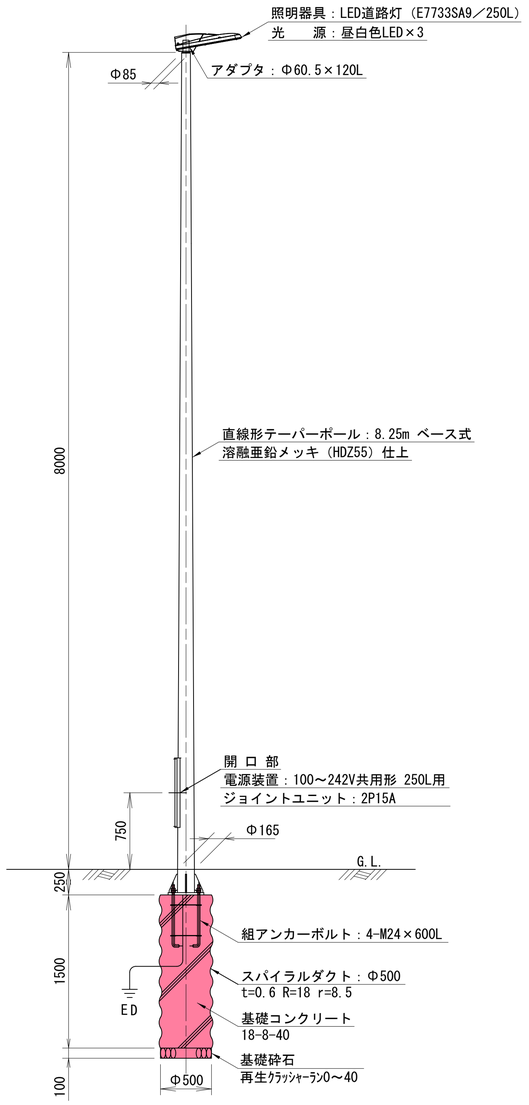

（雨水BOX上部基礎）

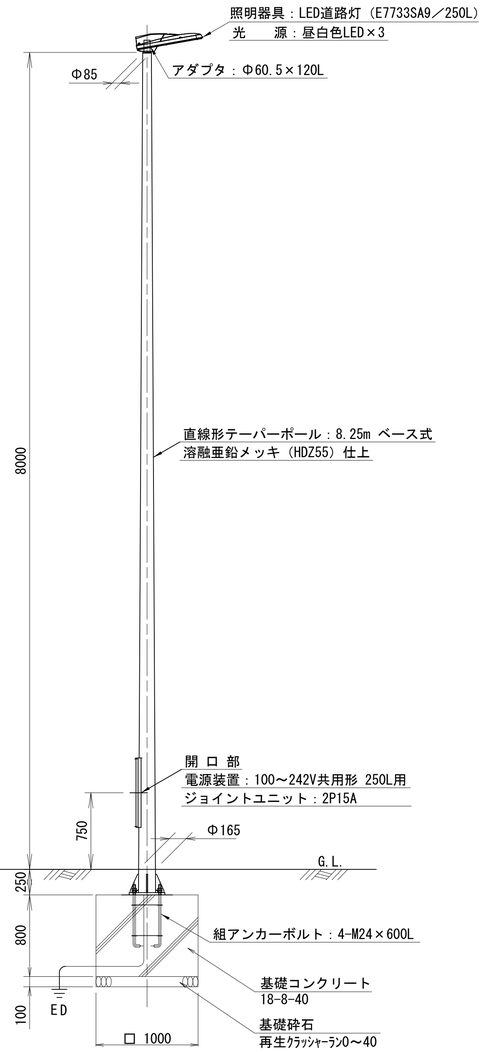

ベースプレート参考図

S=1:10

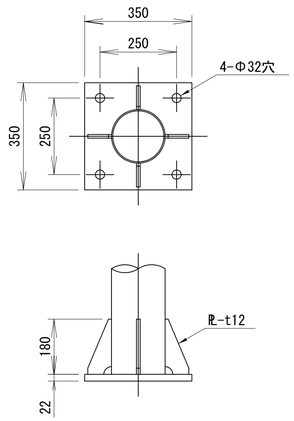

組アンカーボルト参考図

S=1:10

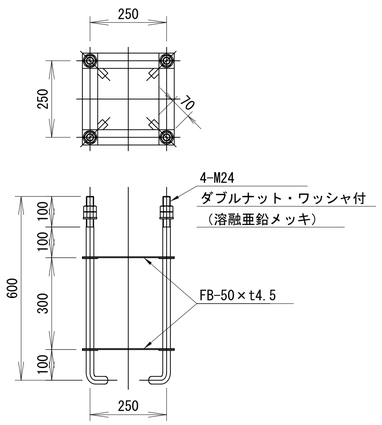

注記）ネジ切り部は、溶融亜鉛メッキ(HDZ55)とする。

照 明 器 具 参 考 図

（フロントワイド配光形）　S=1:5

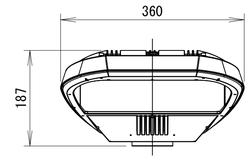

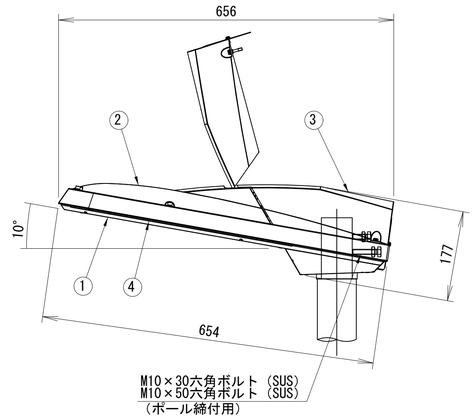

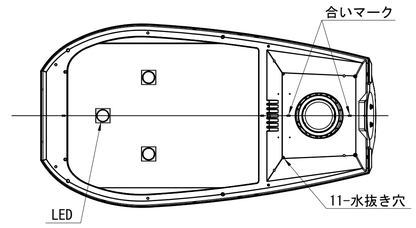

部 番	部 品 名	材質・材厚	数	備　　考
1	下 部 本 体	アルミダイカスト	1	ポリエステル粉体塗装
2	上 部 本 体	アルミダイカスト	1	ポリエステル粉体塗装
3	上 部 カ バ ー	アルミダイカスト	1	ポリエステル粉体塗装
4	前 面 ガ ラ ス	強化ガラス t4	1	透明

平成　　年度		図番	23 葉
路線名称又は河川名	市道鶴岡駅茅原線		
工事名	3.4.22 鶴岡駅茅原線新設工事		
位置	鶴岡市茅原地内		
道路照明灯標準図　3　葉　1			
縮尺　図示	鶴岡市茅原北 土地区画整理組合		

道路照明設備構造図

ハンドホール参考図
S=1:20

600×600×900型

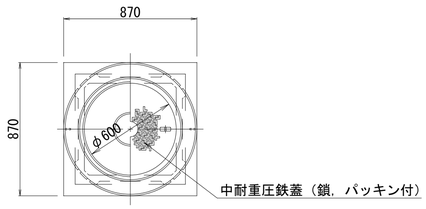

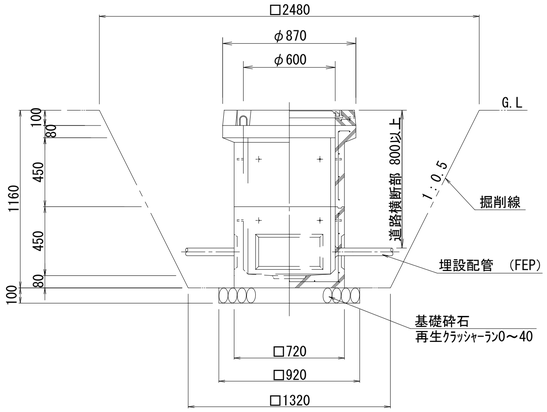

配管埋設断面図（参考図）
S=1:10

一 般 部

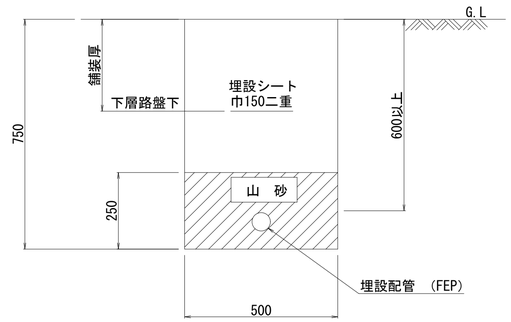

道 路 横 断 部

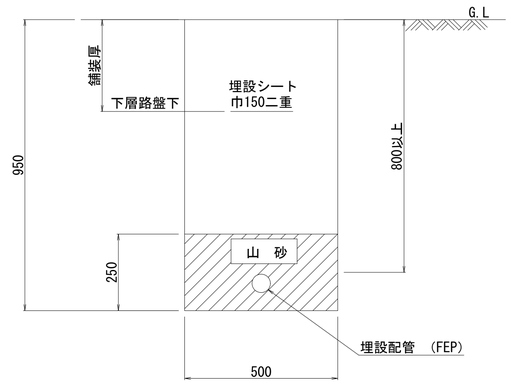

平成 年度		図番	25 葉
路線名称又は河川名	市道鶴岡駅茅原線		
工事名	3.4.22 鶴岡駅茅原線新設工事		
位置	鶴岡市茅原地内		
道路照明設備構造図 1 葉 1			
縮尺 図示	鶴岡市茅原北 土地区画整理組合		